Nissedal kommune

Møteinnkalling

Utval:	**Formannskapet**
Møtestad:	Ordførarkontoret, Kommunehuset
Dato:	21.03.2019
Tidspunkt:	09:00

Forfall skal meldast på tlf. 35 04 84 00. Varamedlemmer møter berre ved særskilt innkalling.

ADMU-møte startar kl. 08.30.

Halvor Homme
ordførar

Saksliste

Utvals-saksnr	Innhald	Lukka
	Saker til behandling	
PS 26/19	N - 5/12 - Kleivvegen 59 - Frådeling - arealoverføring frå 5/12 til 5/16 - dispensasjon	
PS 27/19	N - Bruksendring - frå fritidsbustad til heilårsbustad - saksbehandlingsprinsipp	
PS 28/19	Interkommunalt samarbeid mellom Nissedal og Kviteseid - felles rekneskapskontor	
PS 29/19	Vurdering av behovsvurdert redusert foreldrebetaling - SFO	
PS 30/19	Uteområda i barnehagane i Nissedal kommune	
PS 31/19	Fordeling av pott for fellestiltak 2019	
PS 32/19	Referat- og drøftingssaker	

Saker til behandling

PS 26/19 N - 5/12 - Kleivvegen 59 - Frådeling - arealoverføring frå 5/12 til 5/16 - dispensasjon

Nissedal kommune

Arkiv:	5/12
Saksmappe:	2019/279-4
Sakshandsamar:	Sveinung Seljås
Dato:	07.03.2019

Saksframlegg

Utval	Utvalssak	Møtedato
Formannskapet	26/19	21.03.2019

N - 5/12 - Kleivvegen 59 - Frådeling - arealoverføring frå 5/12 til 5/16 - dispensasjon

Søkar: Toke Beyer-Clausen Tveitanevegen 83 3854 NISSEDAL

Vedlegg:
- Søknad, dat. 25.01.19
- Jordlovsbehandling, sak 005/19, dat. 21.02.19.

Fakta i saka:

Det er søkt om frådeling av eit areal, ca. 1000 m2, frå landbrukseigedomen g/bnr 5/12, Kleven. Det frådelte arealet skal gå som tilleggsareal til tomt for fritidsbustad, g/bnr 5/16, frå før ca. 1500 m2. Bakgrunnen for ønska frådeling er at nabo(kjøpar) treng meir areal til ein heilårs parkeringsplass, at han alt delvis disponerer arealet ved å halde det i orden, og at bekken vil vere ei naturleg tomtegrense i sør mellom desse to eigedomane.

Det omsøkte tilleggsarealet er LNF-areal i kommuneplanen, registrert som dyrka beitemark. Her er det eit generelt deleforbod. Det er dette forbodet det nå blir søkt dispensasjon frå. Frådelingar frå eit slikt arealføremål må ha samtykke etter jordlova. Det er gitt slikt samtykke, jf. sak 005/19 frå interkommunalt landbrukskontor.

Kommuneplanen har retningsliner for behandling av dispensasjonsøknader i LNF. Ei av dei seier at det ikkje skal delast frå til hyttetomter på dyrka eller dyrkbar mark. Det er også innarbeidd praksis i kommunen at nye tomter for fritidsbustader ikkje skal bli over 2000 m2. Søknaden er i strid med desse to punkta.

Søknaden er nabovarsla, to stk. Det har ikkje kome merknader til varselet. Søknaden er derimot ikkje sendt på høyring til regionale eller statlege fagetatar då den ikkje rører ved arealbruk som skal ivaretakast regionalt eller nasjonalt.

For å kunne gje dispensasjon, skal det vere klargjort at omsynet LNF-statusen skal ivareta, ikkje blir vesentleg svekka, og at fordelane er klart større enn ulempene, jf. plan- og bygningslova (pbl) §19-2. Formannskapet avgjer dispensasjonssøknaden med heimel i denne lova. Etter avtale blir kjøpar fakturert behandlingsgebyret på kr 2 600, samla for jordlov- og plan- og bygningslov-behandlinga, jf. vedteke gebyrregulativ. Blir det gitt dispensasjon, vil det også bli gitt delingsløyve etter pbl § 20-1 m). Han blir då fakturert delingsgebyret, også det på kr 2 600.

Vurdering:

Det vil ikkje vere i samsvar med kommuneplanen å tillate frådeling på dyrka/dyrkbar mark. Det er likevel i eiga sak gitt delingssamtykke etter jordlova. Dette er førande for konklusjonen om at

omsyna bak LNF-føremålet likevel ikkje blir vesentleg svekka. Det er heller ikkje andre kjente interessekonfliktar i høve til frådelinga, jf. vurderinga etter naturmangfaldlova og i høve til kulturminne i same sak.

Som tilleggsareal kunne arealet vore redusert slik at totalt tomteareal hadde blitt under 2000 m2. Isolert sett kan nok resultatet bli best for kjøparslik det er søkt om, men presedensverknadene av å gå ut over innarbeidd arealgrense vil vere klart negative. Det er også vanskeleg å sjå argument for å måtte ha eit så stort tilleggsareal. Dersom grunnen er at parkeringsplassen må leggast så langt ned og bort frå hytta, bør dette i så fall kunne kompenserast ved at tomta blir tilsvarande redusert i nord/austre hjørne. Ei ordning der den som delvis disponerer arealet også blir eigar av det, gir fordelar. Totalt sett er det derimot ikkje påvis større fordelar enn ulemper.
Vilkåra for å kunne gje dispensasjon, jf. kva som er sitert over, blir difor fyrst sett på som oppfylte dersom tomta med tilleggsareal blir under grensa på 2 000 m2.

Sidan arealet skal gå som tilleggsareal til eksisterande fritidsbustadtomt, vil dei andre tema som etter lova må vurderast ved frådelingar, ikkje vere relevante, dvs at vegtilkomsten og vatn- og avløpsløysingar vil vere sikra som før.

Rådmannen si tilråding:

Formannskapet gir i medhald av pbl §19-2 dispensasjon for frådeling, men avgrensa til i underkant av 500 m2, frå g/bnr 5/12. Dispensasjonen er gitt på desse vilkåra:
- Arealet skal gå som tilleggsareal til g/bnr 5/16, og arealoverførast dette.
- Arealet til g/bnr 5/16 skal etter arealoverføringa ikkje bli over 2 000 m2. Det vil vere opp til partane om det skal skje bare ved reduksjon av avtala tilleggsareal, eller der også eksisterande tomt kan endrast (reduserast).

Formannskapet gir medhald av pbl §20-1 m) delingsløyve for tilleggsareal i samsvar med dispensasjonen over.

NISSEDAL KOMMUNE
Sak.nr. 2019/279-1 | Dato 18.02.2019

Nullstill

DIREKTORATET FOR BYGGKVALITET

Søknad om løyve til tiltak utan ansvarsrett

etter plan- og bygningslova (pbl) § 20-4 og SAK kap. 3

Opplysningar gitt i søknaden eller vedlegg til søknaden vil bli registrerte i matrikkelen.

Blir det søkt om dispensasjon frå plan- og bygningslova, forskrift eller arealplan? ☒ Ja ☐ Nei

Er det behov for løyve/samtykke/uttale frå anna myndigheit? ☒ Ja ☐ Nei

Dersom ja, er ikkje vilkåra oppfylte for 3 veker saksbehandling, jf. pbl § 21-7 tredje ledd

Nabovarsling, jf. pbl 21-3, skal vere gjennomført før søknaden blir sendt til kommunen. (Blankett 5154, 5155, 5156).

Ligg det føre merknader frå naboar eller gjenbuarar? ☐ Ja ☐ Nei

Skal tiltaket prosjekterast og utførest i samsvar med TEK10, etter overgangsføresegna i TEK17 § 17-2? ☐ Ja ☐ Nei

Søknaden gjeld

Eigedom/ byggjestad

Gnr.	Bnr.	Festenr.	Seksjonsnr.	Bygningsnr.	Bustadnr.	Kommune
5	12					Nissedal

Adresse	Postnr.	Poststad
Kleivvegen 59	3854	Nissedal

Tiltaket si art

Mindre tiltak til bebygd eigedom, pbl § 20-4 og SAK kap. 3

☐ Tilbygg < 50 m²
☐ Frittliggjande bygning (ikkje bustadformål) < 70 m²
☐ Skilt/reklame (SAK10 § 3-1 d)
☐ Driftsbygning i landbruket med samla bruksareal (BRA) mindre enn 1000 m², jf. pbl § 20-4 bokstav b) og SAK10 § 3-2
☐ Mellombels bygning/konstruksjon/anlegg (som ikkje skal plasserast for lengre tidsrom enn 2 år)
☐ Bruksendring frå tilleggsdel til hovuddel eller omvendt innanfor ein brukseining
☐ Riving av tiltak som nemnt i SAK10 § 3-1
☐ Oppretting/endring av matrikkeleining
☐ Grunn-eigedom
☐ Anleggs-eigedom
☐ Festegrunn over 10 år
☒ Arealoverføring
☐ Anna:

Planlagt bruk/formål — Beskriv: Fritidseigendom

Arealdisponering

Planstatus mv.

Set kryss for gjeldande plan

☒ Arealdel av kommuneplan ☐ Reguleringsplan ☐ Utbyggingsplan

Namn på plan: Kommuneplan

Areal

BYA eksisterande	BYA nytt	Sum BYA	BRA eksisterande	BRA nytt	Sum BRA	Tomteareal

Grad av utnytting

Vis berekning av grad av utnytting. Rettleiing finst på www.dibk.no eller kontakt kommunen

Plassering

Plassering av tiltaket

Kan høgspent kraftlinje vere i konflikt med tiltaket? ☐ Ja ☒ Nei
Dersom ja, må avklaring med aktuell rettshavar vere dokumentert — Vedlegg nr. Q –

Kan vass- og avløpssleidningar vere i konflikt med tiltaket? ☐ Ja ☒ Nei
Dersom ja, må avklaring med aktuell rettshavar vere dokumentert — Vedlegg nr. Q –

Avstand

Minste avstand til nabogrense ____ m
Minste avstand til anna bygning ____ m
Minste avstand til midten av veg ____ m

Dette skal visast på situasjonsplanen

6

Krav til byggjegrunn (pbl § 28-1)		
Flaum (TEK17 § 7-2)	Skal byggverket plasserast i flaumutsett område? ☐ Nei ☐ Ja	Vedlegg nr.
Skred (TEK17 § 7-3)	Skal byggverket plasserast i skredutsett område? ☐ Nei ☐ Ja	Vedlegg nr.
Andre natur- og miljøforhold (pbl § 28-1)	Ligg det føre vesentleg ulempe som følgje av natur- og miljøforhold? ☐ Nei ☐ Ja Dersom ja, beskriv kompenserande tiltak i vedlegg	Vedlegg nr.

IKKJE RELEVANT

Tilknyting til veg og leidningsnett		
Tilkomst veglova §§ 40-43 pbl § 27-4	Gir tiltaket ny/endra tilkomst ☐ Ja ☐ Nei	Tomta har tilkomst til følgjande veg som er opparbeidd og open for alminneleg ferdsel: ☐ Riksveg/fylkesveg — Er avkøyringsløyve gitt? ☐ Ja ☐ Nei ☐ Kommunal veg — Er avkøyringsløyve gitt? ☐ Ja ☐ Nei ☐ Privat veg — Er vegrett sikra ved tinglyst erklæring? ☐ Ja ☐ Nei
Overvatn	Takvatn/overvatn blir ført til: ☐ Avløpssystem ☐ Terreng	

Felta "Vassforsyning" og "Avløp" skal berre fyllast ut for driftsbygning i landbruket, mellombels tiltak eller oppretting av matrikkeleining.

Vass-forsyning pbl §§ 27-1, 27-3	Tilknyting i forhold til tomta ☐ Offentleg vassverk ☐ Privat vassverk* ☐ Anna privat vassforsyning, innlagt vatn* ☐ Anna privat vassforsyning, ikkje innlagt vatn* Dersom vasstilførsel føresett tilknyting til anna privat leidning eller kryssar annan sin grunn, ligg det føre rett til dette ved tinglyst erklæring? ☐ Ja ☐ Nei	* Beskriv Vedlegg nr. Q –
Avløp pbl §§ 27-2, 27-3	Tilknyting i forhold til tomta ☐ Offentleg avløpsanlegg ☐ Privat avløpsanlegg — Skal det installerast vassklosett? ☐ Ja ☐ Nei Ligg det føre utsleppsløyve? ☐ Ja ☐ Nei Dersom avløpsanlegg føreset tilknyting til anna privat leidning eller kryssar annan sin grunn, ligg det føre rett til dette ved tinglyst erklæring? ☐ Ja ☐ Nei	Vedlegg nr. Q –

7

Vedlegg			
Beskriving av vedlegg	Gruppe	Nr. frå – til	Ikkje relevant
Dispensasjonssøknader/innvilga dispensasjon	B	–	☐
Kvittering for nabovarsel/Opplysningar gitt i nabovarsel/nabomerknader/kommentarar til nabomerknader	C	–	☐
Situasjonsplan/avkøyringsplan	D	–	☐
Teikningar plan, snitt, fasade (eksisterande)	E	–	☒
Teikningar plan, snitt, fasade (ny)	E	–	☒
Uttale/vedtak frå anna myndigheit SAK10 § 6-2 og pbl § 21-5	I	–	☒
Rekvisisjon av oppmålingsforretning	J	–	☐
Andre vedlegg	Q	–	☒

Erklæring og underskrift		
Tiltakshavar		
Tiltakshavar pliktar å gjennomføre tiltaket ift. plan- og bygningslova (pbl), byggteknisk forskrift og gitt løyve.		
Namn: Toke Ullvar Beyer-Clausen	Telefon (dagtid): 46 28 51 07	Mobiltelefon:
Adresse: Tveitanevegen 83 3854 Nissedal	Postnr.: 3854 Poststad: NISSEDAL	
Dato: 25.01.19 Underskrift: Toke Beyer Clausen	E-post: tokeullvar@gmail.com	
Gjenta med blokkbokstavar: TOKE BEYER-CLAUSEN	Eventuelt organisasjonsnr.	

Krav om matrikulering,
herunder rekvisisjon av oppmålingsforretning
For søknadspliktige tiltak etter plan- og bygningsloven (pbl) § 20-1 første ledd bokstav m, jf. matrikkelloven (ml) § 10

Vedlegg J
Kommunens saks-/journalnr.
Oppdragsnr.

1. Rekvisisjon gjelder for følgende matrikkelenhet (eiendom)*				
Kommunenr.	Gnr. 5	Bnr. 12	Fnr.	Kommune Nissedal
Kommunenr.	Gnr. 5	Bnr. 16	Fnr.	Kommune Nissedal

* Ved arealoverføring skal det oppgis informasjon om begge involverte matrikkelenheter

2. Rekvirentens hjemmel for krav om matrikulering etter matrikkelloven § 9 første ledd bokstav a-h*
☒ Den som har grunnbokshjemmel som eier, ml § 9 a
☐ Den som ved rettskraftig dom er kjent som eier eller fester, ml § 9 b
☐ Den som lovlig har overtatt grunn eller anlegg ved ekspropriasjon, ml § 9 c
☐ Den som lovlig har etablert/fått løyve til å etablere fast anlegg på eierløs sjøgrunn eller i eierløs undergrunn, ml § 9 d
☐ Den som med hjemmel i lov utøver eierrådighet over grunnen når ingen har grunnbokshjemmel til denne, ml § 9 e
☐ Stat, statsforetak, fylkeskommune eller kommune når grunnen er tilegnet offentlig veg- eller jernbaneformål, ml § 9 f
☐ Stat/kommune ved fradeling av hele teiger eller når enheten blir delt av kommunegrense, ml § 9 g
☐ Den som har innløst festegrunn etter bestemmelsene i lov om tomtefeste, ml § 9 h

* Rekvisisjon etter matrikkelloven § 9 bokstav b-h krever dokumentasjon for lovhjemmel som ligger til grunn for kravet

3. Sakstype (se veiledning på side 2)
3.a Opprettelse av ny matrikkelenhet
☐ Grunneiendom ☐ Anleggseiendom ☐ Festegrunn
3.b Endring av eksisterende matrikkelenhet
☒ Arealoverføring (berørte parter må skrive under i punkt 7 jf. matrikkelforskriften § 23 (6))

4. Tidspunkt for matrikulering, måling og merking av grenser (se veiledning side 2)
☒ Matrikulering uten utsettelse, som hovedregel innen 16 uker jf. matrikkelforskriften § 18 (1)
☐ Matrikulering innen frist nærmere avtalt med kommunen jf. matrikkelloven § 35
☐ Søknad om matrikulering uten fullført oppmålingsforretning jf. matrikkelloven § 6 andre ledd (søknad vedlegges)

5. Vedlegg (dokumentasjon som trengs for å gjennomføre oppmålingsforretningen)	
Vedlegg:	Vedlegg nr.
Dokumentasjon for hjemmel jf. ml § 9 bokstav b-h	
Begrunnet søknad om matrikulering med utsatt oppmålingsforretning, samt kartvedlegg jf. mf § 25	
Annen aktuell dokumentasjon	

6. Fakturaadresse (skal fylles ut dersom faktura skal sendes andre enn rekvirenten, eller dersom det er flere rekvirenter)			
Navn (blokkbokstaver) Bjørn Thomsgård		Adresse Bølstatunet 2	Evt. organisasjonsnr
Postnr. 3430	Poststed SPIKESTAD	E-postadresse bthomsg@gmail.com	Telefon 93214270

7. Underskrift fra registrert eier eller fester av matrikkelenhet som får endret grense*			
Gnr./Bnr./Fnr.	Evt. organisasjonsnr.	Navn (blokkbokstaver)	Underskrift registrert eier/fester
5/12		TOKE BEYER-CLAUSEN	Toke Beyer Clausen
5/16		BJØRN THOMSGÅRD	

* Dersom det er flere som skal skrive under benyttes eget ark

8. Rekvirentens/rekvirentenes navn og underskrift*			
Navn (blokkbokstaver)		Adresse	
Postnr.	Poststed	E-postadresse	Telefon
Dato	Signatur		Evt. org.nr
Navn (blokkbokstaver)		Adresse	
Postnr.	Poststed	E-postadresse	Telefon
Dato	Signatur		Evt. org.nr

* Dersom det er flere rekvirenter benyttes eget ark

Veiledning	
Veiledning til felt 3.a:	
Dette feltet skal krysses av hvis det skal opprettes en av følgende matrikkelenhetstyper; ny grunneiendom, ny anleggseiendom eller ny festegrunn. Matrikkelenhetstypene er definert i matrikkelloven § 3 bokstav b og matrikkelloven § 5.	
Veiledning til felt 3.b:	
Dette feltet skal krysses av hvis det skal gjennomføres arealoverføring mellom to matrikkelenheter. Arealoverføring innebærer at areal overføres mellom to tilgrensende matrikkelenheter jf. matrikkelloven § 15 og matrikkelforskriften § 33.	
Veiledning til felt 4:	
Matrikulering uten utsettelse	Matrikulering betyr at en ny matrikkelenhet føres inn i matrikkelen, jf. ml § 3 bokstav f. Matrikulering uten utsettelse medfører at det gjennomføres oppmålingsforretning og matrikkelføring innen 16 uker etter at tillatelse etter pbl § 20-1 m er gitt, jf. matrikkelforskriften § 18 (1) og (2).
Matrikulering innen avtalt frist	Medfører at iverksetting av oppmålingsforretning og matrikkelføring utsettes, og frist for fullføring av dette arbeidet avtales med rekvirenten, jf. ml § 35 første ledd. Fristen løper fra det tidspunkt tillatelse etter pbl § 20-1 m gis. Innen avtalt frist løper ut må rekvirenten sende inn kopi av rekvisisjonen på nytt slik at oppmålingsforretning blir iverksatt.
Matrikulering uten fullført oppmålingsforretning	Dette alternativet er kun aktuelt ved opprettelse av ny matrikkelenhet. Medfører at matrikkelenheten som er søkt opprettet føres i matrikkelen uten at oppmålingsforretning er fullført, jf. ml § 6 andre ledd og mf § 25. Kommunen skal sette frist for når oppmålingsforretning skal være fullført, jf. mf § 25 (3). Innen fristen utløper skal kommunen iverksette oppmålingsforretning.
Den utfylte rekvisisjonen (dette skjema, vedlegg J) skal legges ved søknad om tiltak etter pbl i underskrevet stand.	

6. Fakturaadresse (skal fylles ut dersom faktura skal sendes andre enn rekvirenten, eller dersom det er flere rekvirenter)			
Navn (blokkbokstaver) Bjørn Thomsgård		Adresse Bolstatunet 2	Evt. organisasjonsnr
Postnr. 3430	Poststed SPIKESTAD	E-postadresse bthomsg@gmail.com	Telefon 93214270

7. Underskrift fra registrert eier eller fester av matrikkelenhet som får endret grense*			
Gnr./Bnr./Fnr.	Evt. organisasjonsnr.	Navn (blokkbokstaver)	Underskrift registrert eier/fester
5/12		TOKE BEYER-CLAUSEN	Toke Beyer Clausen
5/16		BJØRN THOMSGÅRD	Bjørn Thomsgård

* Dersom det er flere som skal skrive under benyttes eget ark

8. Rekvirentens/rekvirentenes navn og underskrift*			
Navn (blokkbokstaver)		Adresse	
Postnr.	Poststed	E-postadresse	Telefon
Dato	Signatur		Evt. org.nr
Navn (blokkbokstaver)		Adresse	
Postnr.	Poststed	E-postadresse	Telefon
Dato	Signatur		Evt. org.nr

* Dersom det er flere rekvirenter benyttes eget ark

Veiledning

Veiledning til felt 3.a:

Dette feltet skal krysses av hvis det skal opprettes en av følgende matrikkelenhetstyper; ny grunneiendom, ny anleggseiendom eller ny festegrunn. Matrikkelenhetstypene er definert i matrikkelloven § 3 bokstav b og matrikkelloven § 5.

Veiledning til felt 3.b:

Dette feltet skal krysses av hvis det skal gjennomføres arealoverføring mellom to matrikkelenheter. Arealoverføring innebærer at areal overføres mellom to tilgrensende matrikkelenheter jf. matrikkelloven § 15 og matrikkelforskriften § 33.

Veiledning til felt 4:

Matrikulering uten utsettelse	Matrikulering betyr at en ny matrikkelenhet føres inn i matrikkelen, jf. ml § 3 bokstav f. Matrikulering uten utsettelse medfører at det gjennomføres oppmålingsforretning og matrikkelføring innen 16 uker etter at tillatelse etter pbl § 20-1 m er gitt, jf. matrikkelforskriften § 18 (1) og (2).
Matrikulering innen avtalt frist	Medfører at iverksetting av oppmålingsforretning og matrikkelføring utsettes, og frist for fullføring av dette arbeidet avtales med rekvirenten, jf. ml § 35 første ledd. Fristen løper fra det tidspunkt tillatelse etter pbl § 20-1 m gis. Innen avtalt frist løper ut må rekvirenten sende inn kopi av rekvisisjonen på nytt slik at oppmålingsforretning blir iverksatt.
Matrikulering uten fullført oppmålingsforretning	Dette alternativet er kun aktuelt ved opprettelse av ny matrikkelenhet. Medfører at matrikkelenheten som er søkt opprettet føres i matrikkelen uten at oppmålingsforretning er fullført, jf. ml § 6 andre ledd og mf § 25. Kommunen skal sette frist for når oppmålingsforretning skal være fullført, jf. mf § 25 (3). Innen fristen utløper skal kommunen iverksette oppmålingsforretning.

Den utfylte rekvisisjonen (dette skjema, vedlegg J) skal legges ved søknad om tiltak etter pbl i underskrevet stand.

Vedlegg nr.
C –

Nullstill

DIREKTORATET FOR BYGGKVALITET

Opplysningar gjeve i nabovarsel skal sendast kommunen saman med søknaden

(Gjenpart av nabovarsel)
Pbl § 21-3

Tiltak på eigedommen:

Gnr.	Bnr.	Festenr.	Seksjonsnr.	Eigedomen si adresse	Postnr.	Poststad
5	12			Kleivvegen 59	3854	NISSEDAL

Eigar/festar	Kommune
Klara og Toke Beyer-Clausen	NISSEDAL

Det varslast med dette om

- [ ] Nybygg
- [ ] Anlegg
- [ ] Endring av fasade
- [ ] Riving
- [ ] Påbygg/tilbygg
- [ ] Skilt/reklame
- [ ] Innhegning mot veg
- [ ] Bruksendring
- [ ] Mellombels bygning, konstruksjon eller anlegg
- [ ] Antennesystem
- [x] Oppretting/endring av matrikkeleining (eigedomsdeling) eller bortfeste
- [ ] Anna

Dispensasjon etter plan- og bygningslova kapittel 19

- [x] Plan- og bygningslova med forskrifter
- [ ] Kommunale vedtekter
- [ ] Arealplanar
- [ ] Veglova

Vedlegg nr.
B –

Arealdisponering

Set kryss for gjeldande plan

- [ ] Arealdel av kommuneplan
- [ ] Reguleringsplan
- [ ] Utbyggingsplan

Namn på plan

Beskriv nærare kva nabovarslet gjeld

Arealoverføring av ca 1015m² frå Gnr. 5 Bnr. 12 til Gnr. 5 Bnr. 16. Dvs frå Kleivvegen 59 til Kleivvegen 61. Arealet ligg i direkte tilknytning til Gnr. 5 Bnr. 16 mellom bekken og vegen.

Vedlegg nr.
Q –

Spørsmål som gjeld nabovarsel skal rettast til

Føretak/tiltakshavar: Toke Beyer-Clausen

Kontaktperson, namn	E-post	Telefon	Mobil
Toke	tokeullvar@gmail.com	46285107	

Søknaden finst på heimeside:
(ikkje obligatorisk)

Merknader skal sendast til

Eventuelle merknader skal vere mottekne innan 2 veker etter at dette varslet er sendt.
Ansvarleg søkjar/tiltakshavar skal saman med søknad sende innkomne merknader og gjere greie for ev. endringar.

Namn	Postadresse
Toke Beyer-Clausen	Tveitanevegen 83, 3854 NISSEDAL
Postnr. / Poststad	E-post: tokeullvar@gmail.com

Vedlegg

Beskriving av vedlegg	Gruppe	Nr. frå – til	Ikkje relevant
Dispensasjonssøknad/vedtak	B	—	☐
Situasjonsplan	D	—	☐
Teikningar snitt, fasade	E	—	☒
Andre vedlegg	Q	—	☒

Underskrift

Tilsvarande opplysningar med vedlegg er sendt i nabovarsel til naboar og gjenbuarar som er berørte.
Kvittering for nabovarsel viser mottakarar av nabovarslet.

Stad	Dato	Underskrift ansvarleg søkjar eller tiltakshavar
	25.01.19	Toke Beyer Clausen
		Gjenta med blokkbokstavar: TOKE BEYER-CLAUSEN

Vedlegg	Side	- av
C -		

Nullstill

DIREKTORATET FOR BYGGKVALITET

Kvittering for nabovarsel skal sendast kommunen saman med søknaden

Nabovarsel kan anten sendast som rekommandert sending, overleverast personleg mot kvittering eller sendast på e-post mot kvittering Med kvittering for at e-posten er motteken meinest e-post frå nabo/gjenbuar som stadfeser at nabovarslet er motteke. Ved personleg overlevering vil signatur gjelde som stadfesting av at varslet er motteke. Det kan òg signerast på at ein gir samtykke til tiltaket.

Tiltaket gjeld						
Eigedom/ byggjestad	Gnr. 5	Bnr. 12	Festenr.	Seksjonsnr.	Bygningsnr.	Bustadnr.	Kommune Nissedal
	Adresse Kleivvegen 59				Postnr. 3854	Poststad Nissedal

Følgjande naboar har motteke eller fått rek. sending av vedlagte nabovarsel med tilhøyrande vedlegg:

Nabo-/gjenbuareigedom				Eigar/festar av nabo-/gjenbuareigedom	
Gnr. 5	Bnr. ~~1~~ 2	Festenr.	Seksjonsnr.	Namn på eigar/festar Egil Kleven	Dato sendt e-post
Adresse				Adresse Kleivvegen 47	Kvittering må leggjast ved
Postnr.	Poststad			Postnr. 3854 Poststad NISSEDAL	Poststaden sitt reg.nr.
Personleg kvittering for ☐ motteke varsel	Dato	Sign.		Personleg kvittering for ☐ samtykke til tiltaket	Dato / Sign.

Nabo-/gjenbuareigedom				Eigar/festar av nabo-/gjenbuareigedom	
Gnr. 5	Bnr. 5	Festenr.	Seksjonsnr.	Namn på eigar/festar Aage Olav Øvrebø	Dato sendt e-post
Adresse				Adresse Gulset terrasse 10	Kvittering må leggjast ved
Postnr.	Poststad			Postnr. 3718 Poststad SKIEN	Poststaden sitt reg.nr.
Personleg kvittering for ☐ motteke varsel	Dato	Sign.		Personleg kvittering for ☐ samtykke til tiltaket	Dato / Sign.

Nabo-/gjenbuareigedom				Eigar/festar av nabo-/gjenbuareigedom	
Gnr.	Bnr.	Festenr.	Seksjonsnr.	Namn på eigar/festar	Dato sendt e-post
Adresse				Adresse	Kvittering må leggjast ved
Postnr.	Poststad			Postnr.	Poststad / Poststaden sitt reg.nr.
Personleg kvittering for ☐ motteke varsel	Dato	Sign.		Personleg kvittering for ☐ samtykke til tiltaket	Dato / Sign.

Nabo-/gjenbuareigedom				Eigar/festar av nabo-/gjenbuareigedom	
Gnr.	Bnr.	Festenr.	Seksjonsnr.	Namn på eigar/festar	Dato sendt e-post
Adresse				Adresse	Kvittering må leggjast ved
Postnr.	Poststad			Postnr.	Poststad / Poststaden sitt reg.nr.
Personleg kvittering for ☐ motteke varsel	Dato	Sign.		Personleg kvittering for ☐ samtykke til tiltaket	Dato / Sign.

Nabo-/gjenbuareigedom				Eigar/festar av nabo-/gjenbuareigedom	
Gnr.	Bnr.	Festenr.	Seksjonsnr.	Namn på eigar/festar	Dato sendt e-post
Adresse				Adresse	Kvittering må leggjast ved
Postnr.	Poststad			Postnr.	Poststad / Poststaden sitt reg.nr.
Personleg kvittering for ☐ motteke varsel	Dato	Sign.		Personleg kvittering for ☐ samtykke til tiltaket	Dato / Sign.

Det er per dags dato innlevert rekommandert (30.01.2019) sending til ovannemnde adressatar.

Samla tal sendingar: 2 Sign. [signature]

12

Dispensasjonsansøkning (Gruppe B)

Undertegnede ønsker fradeling av areal fra g.nr. 5. br.nr.12 til Bjørn Thomsgård G.nr.5 br.nr.16.

G.nr.5 br.nr.16 vil øke fra 1533 til 2552 kvadratmeter.

Eiendommen ligger på en topp med bratt terreng nedover, mye av nåværende tomt egner seg ikke til bruk.

Vi ønsker å bruke bekken(Høybekk) som et naturlig dele mot syd og øke arealet videre nedover slik at eiendommen blir utvidet mot vest. Familien Thomsgård er tidligere eier av Kleiva og har siden salget av kleiva ivaretatt områdene på denne siden av bekken.

Bjørn Thomsgård ønsker utvidelse av tomt slik at det blir et mer naturlig tomt med hensyn til terrenget. Bjørn Thomsgård ønsker også helårsparkering på egen eiendom. Idag er det ikke tilrettelagt for vinterparkering, fordi øverste område av tomt er for bratt.

Bjørn Thomsgård ønsker også oppgradere hytta til dagens standard med hensyn på størrelse, energibruk og vann/kloakk. Bjørn Thomsgård vil også legge strømkabler ned i bakken på egen tomt.

Vi forstår at denne utvidelsen overstiger praksis 2000 m2 på hyttetomter, men pga. tomtens utforming og plassering mener vi at det kan forsvares med å overstige med 552m2.

Håper på et positivt svar.

Forslag 1

Gul og oransje: Eksisterende gardsnr 5, bruksnr 16.

Oransje: Blir flytta til gardsnr 5, bruksnr 12.

Blå: Blir flytta frå gardsnr 5, bruksnr 12 til gardsnr 5, bruksnr 16, som blir 2552 kvadratmeter.

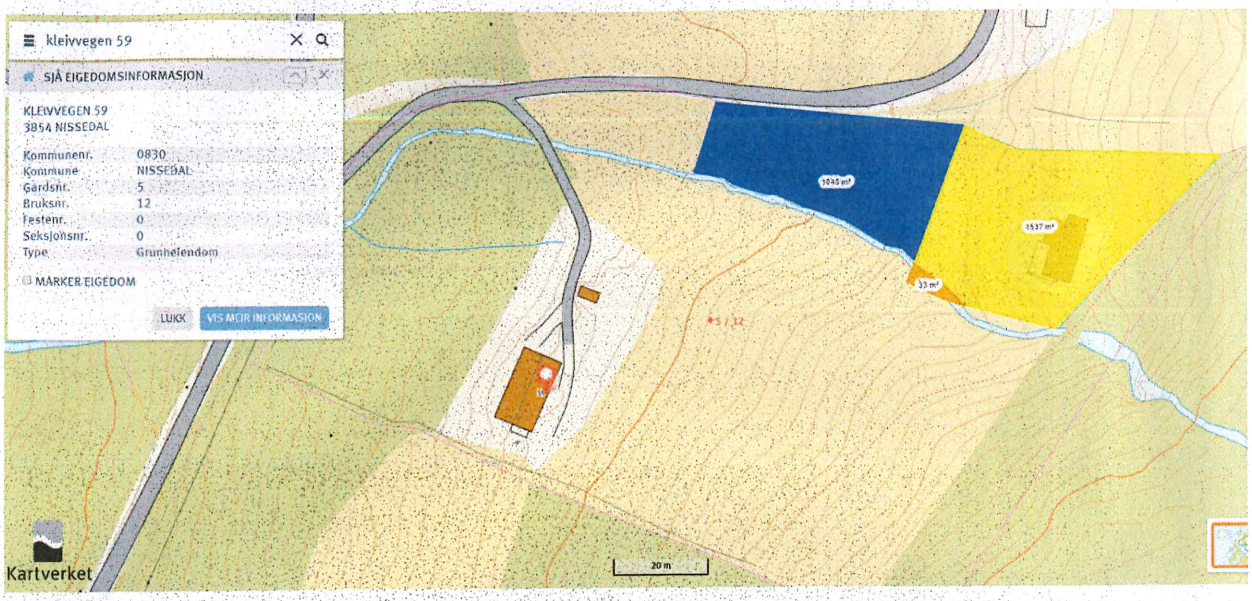

Kvittering for 1950 varsel

posten

Treungen Post i Butikk
Spar Treungen
Postboks 60
3883 Treungen
Org.nr. 916936869 MVA

Ant.	Varetekst.	Beløp	MVA
*	1 Rek Små Innland		
	(AÅGE OLAV ØVREBØ)	kr 185,00	25%
	(GULSET TERRASSE 10)		
	(3718)		
	(SKIEN)		
	(Vekt Manuell:0,225 kg)		
	(Destinasjon:Norge)		
	(Nr.:RR388301010NO)		
*	1 Rek Små Innland		
	(EGIL KLEVEN)	kr 185,00	25%
	(KLEIVVEIEN 47)		
	(3854)		
	(NISSEDAL)		
	(Vekt Manuell:0,225 kg)		
	(Destinasjon:Norge)		
	(Nr.:RR388301023NO)		

Total kr 370,00

Kortbetaling kr 370,00

Mva sat	Grunnlag	Mva sum
25%	kr 296,00	kr 74,00

Bax: 11781772-273498 Resp.: 00
30/01/2019 13:03 Overf.: 145

BankAxept
*******3705-1 KJØP
AID: D5780000021010 NOK 370,00
TVR: 8080048000
TSI: 6800 GODKJENT
Ref.: 428723 130343 IA1

* Solgt på vegne av Posten Norge AS
Org.nr. 984661185 MVA

Bongnr. 47-11465-1-2419078-3

Dato	Tid	Kasse
30.01.2019	13:03:48	KASSE1

Signatur :

47-11465-1-2419078-3

15

Kviteseid kommune
Interkommunalt Landbrukskontor

Toke Beyer-Clausen
Tveitanevegen 83
3854 NISSEDAL

Delegert vedtak
Delegert landbruk Nissedal - nr. 5/19

Dykkar ref:	Vår ref:	Saksbeh:	Arkivkode:	Dato:
	2019/491-3	Peter Rieber-Mohn, peter.rieber-mohn@kviteseid.kommune.no	005/012	21.02.2019

N - Svar på søknad arealoverføring frå 5/12- 5/16 - jordlovsbehandling - 5/12 – Kleven

Kort om saka:
Søkarar: Klara og Toke Beyer-Clausen.
Kjøpar: Bjørn Thomsgård

Eigedomen, Kleven 5/12, har i følgje gardskartet 12,9 dekar totalt areal. Av dette er 2,4 dekar klassifisert som fulldyrka jord, 4,9 dekar som innmarksbeite og 4,2 dekar som produktiv skog. Eigedomen blir brukt som bustadeigedom.

Eigedomen 5/16 er ein om lag 1,5 dekar stor, bygd fritidseigedom.

Søknaden gjeld å dele frå om lag 1 dekar frå 5/12 som tilleggsareal til 5/16. Arealet er klassifisert som innmarksbeite.

Eigedomane ligg i LNF-område i kommuneplanen.

Vurdering:
I jordlova §12 heiter det mellom anna:

«Deling av eigedom som er nytta eller kan nyttast til jordbruk eller skogbruk må godkjennast av departementet…

Skal dyrka jord takast i bruk til andre formål enn jordbruksproduksjon, eller skal dyrkbar jord takast i bruk slik at ho ikkje vert eigna til jordbruksproduksjon i framtida, kan samtykke til deling ikkje givast utan at det er gitt samtykke til omdisponering etter § 9.

Ved avgjerd av om samtykke til deling skal givast, skal det leggjast vekt på om delinga legg til rette for ein tenleg og variert bruksstruktur i landbruket. I vurderinga inngår mellom anna

omsynet til vern av arealressursane, om delinga fører til ei driftsmessig god løysing, og om delinga kan føre til drifts- eller miljømessige ulemper for landbruket i området. Det kan leggjast vekt på andre omsyn dersom dei fell inn under formålet i jordlova…»

Jordlova §§9 og 12 gjeld eigedom som blir nytta eller kan nyttast til landbruk. Praktiseringsrundskrivet M-1/2013 frå LMD seier at desse reglane bare gjeld for eigedom der det objektivt sett ligg til rette for jordbruksproduksjon av eit visst omfang enten for sal eller for eige bruk. Vi meiner at eigedomen 5/12 oppfyller dette kravet.

Praktiseringsrundskrivet seier vidare at arealklassa «innmarksbeite» blir rekna som dyrka mark og er omfatta av jordlova §9. I §9 heiter det mellom anna:

«§ 9.*Bruk av dyrka og dyrkbar jord*

Dyrka jord må ikkje brukast til føremål som ikkje tek sikte på jordbruksproduksjon. Dyrkbar jord må ikkje disponerast slik at ho ikkje vert eigna til jordbruksproduksjon i framtida.

Departementet kan i særlege høve gi dispensasjon dersom det etter ei samla vurdering av tilhøva finn at jordbruksinteressene bør vika. Ved avgjerd skal det mellom anna takast omsyn til godkjende planar etter plan- og bygningslova, drifts- eller miljømessige ulemper for landbruket i området, kulturlandskapet og det samfunnsgagnet ei omdisponering vil gi. Det skal òg takast omsyn til om arealet kan førast attende til jordbruksproduksjon. Det kan krevjast lagt fram alternative løysingar…»

Kommuneplanen seier at det ikkje blir godkjent hyttetomter på dyrka mark.

Med tilleggsarealet blir hyttetomta større enn 2 dekar. Tilleggsarealet blir rekna som dyrka mark. I dispensasjonssøknaden blir det argumentert med at mykje av hyttetomta er for bratt til å bruke. Eigarane treng tilleggsarealet mellom anna for å lage heilårs parkeringsplass på hyttetomta. Det er også dei som har halde dette arealet ved like. Bekken er ein naturleg grense mot 5/12.

Som jordbruksareal er tilleggsarealet marginalt og har liten produksjonsverdi. Arealet har også liten verdi for landbrukseigedomen 5/12. Omdisponering og deling vil ikkje påverke driftsforholda for landbruket. Arealet vil ha større verdi for hyttetomta.

Det er ikkje registrerte eller kjente natur- eller kulturverdiar som kan bli påverka av tiltaket.

Vedtak:

Nissedal kommune gir samtykke til å omdisponere og dele frå om lag 1 dekar frå eigedomen Kleven 5/12 til tilleggsareal til hyttetomta 5/16 i samsvar med søknaden frå Klara og Toke Beyer-Clausen 25.01.2019.

Vedtaket er gjort i samsvar med jordlova §§ 9 og 12 og delegert mynde.

*Vedtaket kan klagast inn til **fylkesmannen.** Klagefristen er 3 veker frå den dagen brevet kom fram til adressaten. Det er tilstrekkeleg at klaga er postlagt innan utløpet av fristen.*

Klaga skal sendast skriftleg til den som har fatta vedtaket. Gje opp vedtaket det vert klaga over, den eller dei endringane du ønskjer og dei grunnane du har for å klage. Dersom du klagar så seint at det kan vere uklart for oss om du har klaga i rett tid, må du også gje opp når denne meldinga kom fram.

Søknaden blir endeleg avgjort i samsvar med plan- og bygningsloven ved Nissedal kommune, interkommunalt plankontor. Kviteseid kommune sender faktura for behandlingsgebyr kr 2600, som gjeld for behandlinga både etter jordlova og plan- og bygningsloven.

Med helsing

Peter Rieber-Mohn
landbruksrådgjevar

Dokumentet er elektronisk godkjent og sendast utan signatur.

Kopi til:

Nissedal kommune - Kviteseid kommune, Interkommunalt plankontor	Treungvegen 398	3855	Treungen
Bjørn Thomsgård	Bølstadtunet 2	3430	SPIKKESTAD

Nissedal kommune

Arkiv:	L44
Saksmappe:	2019/370-1
Sakshandsamar:	Sveinung Seljås
Dato:	13.03.2019

Saksframlegg

Utval	Utvalssak	Møtedato
Formannskapet	27/19	21.03.2019

N - Bruksendring - frå fritidsbustad til heilårsbustad - saksbehandlingsprinsipp

Vedlegg:

- Forslag til retningsliner for bruksendring, Kviteseid kommune

Fakta i saka:

Kviteseid kommune behandla på generelt grunnlag ei sak om bruksendringar frå fritidsbustader til heilårsbustader. Saka resulterte i eit vedtak om at det i samband med rulleringa av kommuneplanen skulle utarbeidast retningsliner for slike bruksendringar. Fordelen med å knytte desse til kommuneplanprosessen var å få ei breiast mogleg høyring av temaet.

Ved utarbeiding av retningslinene blei det sett på tilsvarande arbeid i andre kommunar (Sirdal, Bykle, Vinje, Hemsedal og Trysil). Via Byr-programmet blei også Asplan Viak engasjert for å avklare dei planfaglege utfordringane ved slike bruksendringar. Gjennom arbeidet som blei gjort og førespurnadene som blei sendt, blei det klarlagt at det ikkje er plantekniske grep som enkelt løyser denne problemstillinga. Til dømes vil det ikkje vere mogleg å kombinere føremålet heilårsbustad/fritidsbustad direkte over same arealet (tomta) i reguleringsplankartet.

I arbeid med enkeltsaker av denne typen, har plankontoret også vore i kontakt med Skatteetaten. E-post derifrå slår fast at Skatteetaten som folkeregisterførar ikkje fører kontroll med om bruk av bygget det blir meldt flytting til, dvs til bruk som heilårsbustad, vil vere i strid eller samsvar med kva kommunen har registrert bygget som i matrikkelen.

Ordføraren har bedt om at det blir lagt fram ei tilsvarande sak i Nissedal kommune.

Vurdering:

Det synest klarlagt at det er kommunen som sit med ansvaret for å føre kontroll med om flyttemelding skjer til bygg i samsvar eller strid med planføremålet/byggeløyvet for bygget. Særleg at kommunen ikkje automatisk blir varsla om slike avvik, synest å vere ei overrasking i fleire enn plankontorets kommunar.

Både notatet frå Asplan Viak og tilbakemeldingane frå kommunane legg til grunn at det må søkast dispensasjon frå planføremålet (fritidsbustad), jf. plan og bygningslova (pbl) § 19-2 (varig) eller §19-3 (mellombels) og bruksendring etter pbl §20-1 d), eventuelt fylgd av dispensasjonssøknad frå TEK-krav.

Slike søknader har kommunen alt hatt nokre av. Spørsmålet som gjer at saka er reist, er om kommunen ved å utarbeide retningsliner eller vegleiar for slike saker, kan gjere behandlinga enklare og meir føreseieleg. Som det gjekk fram av svara frå kommunane, blir dette praktisert nokså likt. Av desse synest likevel Trysil kommune å ha formalisert søknadsrutinane klarast,

ved at det er knytt retningsliner for bruksendringsdispensasjonar til arealdelen i kommuneplanen. Nissedal kommune er nå i gang med rulleringa av kommuneplanen. Rådmannen vil difor tilrå at det blir gjort eit tilsvarande grep her.
Vidare drøfting vil gå på kva retningslinene skal innehalde, og kor dei skal gjelde, med eventuell innhaldsdifferensiering.

Innhaldet i retningslinene
Det kan bli gitt dispensasjon for bruksendring frå fritidsbustad til heilårsbustad som mellombels dispensasjon, jf. pbl §19-3. Dispensasjonstidsromet blir knytt til søkars eigartid av fritidsbustaden, og til den tida søkar har denne som si bustadadresse. Dersom fritidsbustaden skal leigast ut, blir tidsromet for dispensasjonen knytt til tida leigetakar har fritidsbustaden som si bustadadresse. For å kunne få slik mellombels dispensasjon, må fylgjande krav vere oppfylte/ gjelde for hovudhytta:

• Ha innlagt vatn
• Ha avløpsløysing som tilfredsstiller kravet for heilårsbustad, dette må dokumenterast.
• Ha vinterbrøytt veg
• Ligg hytta langs bomveg, skal offentlege instansar som politi, brann, ambulanse, heimetenester eller liknande ha gratis tilgang (nøkkel, kort etc.)
• Dokumentere radon-konsentrasjon under grenseverdiar for heilårsbustad.
• Fylgje renovasjonsordninga på staden, men betale renovasjonsgebyr som for heilårsbustad.
• Ha avtale om feiing som for heilårsbustad.
• Må oppfylle byggtekniske brann- og rømmingskrav til heilårsbustad, jf. TEK10/TEK17.

Avgrensing av kor retningslinene skal gjelde
Utgangspunktet må vere at alle fritidsbustader som oppfyller krava sett i avsnittet over, skal kunne få dispensasjon for bruksendring. Det er derimot ikkje slik at alle har krav på å få ein slik søknad innvilga. Det må i så fall skje etter ei individuell vurdering der både staden fritidsbustaden ligg, og livssituasjonen til søkar, nåverande og mogleg framtidig, må kunne telje med.
I tillegg til kravet om at søkar som eigar av fritidsbustaden eller ved leigetakar må ta fritidsbustaden i bruk som sin bustad, dvs må sende flyttemelding til denne bustaden, bør fylgjande forhold vurderast og vektleggast:
• Om det er trygg skuleveg mellom bustaden og skule.
• Om tilflytting utløyser ekstra skuleskyss.
• Om tilflytting utløyser eller i framtida kan utløyse krav om heimetenester der kostnadene kan bli uhøveleg byrdefulle for kommunen, t.d. lang/vanskeleg ekstrakøyring.

Ut frå desse kriteria, og ut frå målsetjinga om forenkling, bør det kunne gå fram av retningslinene geografiske avgrensingar der mellombels dispensasjon for bruksendring frå fritidsbustad til heilårsbustad alltid skal innvilgast dersom punkta nemnde i avsnittet om innhaldet i retningslinene er oppfylte/kan oppfyllast. Behandling av slike søknader bør då kunne skje administrativt. Fylgjande område i kommunen synest å vere aktuelle i så måte:

-Alle høgstandard hytter langs RV41 (≤ 1000 m bilveg frå RV41)
-Alle høgstandard hytter langs Fjonevegen (≤ 1000 m bilveg frå Fjonevegen)
-Reguleringsplanområdet Slokdalsfjellet.
-Reguleringsplanområdet Kjetilåsen.

Høgstandardfelta på Kyrkjebygdheia, Gautefallheia, Solheia/Utsjå og andre høgstandardfelt på Felle/Skåli blir sett på som mindre egna for fast busetjing, vesentleg fordi lang avstand til skulen vil telje negativt. I desse felta bør søknader om bruksendring frå fritidsbustad til heilårsbustad få ei individuell behandling, og der saka blir avgjort politisk.

--- start på innstilling – la stå ---

Rådmannen si tilråding:

Framstillinga i denne saka skal danne grunnlag for å vedta retningsliner for dispensasjon (mellombels) for bruksendring frå fritidsbustad til heilårsbustad. Retningslinene blir knytt til arealdelen i kommuneplanen, og blir innarbeidd ved rulleringsprosessen for planen i 2019. Søknader om dispensasjon for bruksendring frå fritidsbustad til heilårsbustad fram til rullert kommuneplan er vedtatt, blir behandla politisk, og i samsvar med kva som er tilrådd i denne saka.

Retningsliner for bruksendring frå fritidsbustad til heilårsbustad

(Stadfesta av kommunestyret, jf. sak 0xx/19. Retningslinene er av rettleiande karakter og kan ikkje nyttast som heimel for vedtak.)

Innhaldet

Det kan bli gitt dispensasjon for bruksendring frå fritidsbustad til heilårsbustad som mellombels dispensasjon, jf. pbl §19-3. Dispensasjonstidsromet blir knytt til søkars eigartid av fritidsbustaden, og til den tida søkar har denne som si bustadadresse. Dersom fritidsbustaden skal leigast ut, blir tidsromet for dispensasjonen knytt til tida leigetakar har fritidsbustaden som si bustadadresse. For å kunne få slik mellombels dispensasjon, må fylgjande krav vere oppfylte/ gjelde for hovudhytta:

- Ha innlagt vatn
- Ha avløpsløysing som tilfredsstiller kravet for heilårsbustad, må dokumenterast.
- Ha vinterbrøytt veg
- Ligg hytta langs bomveg, skal offentlege instansar som politi, brann, ambulanse, heimetenester eller liknande ha gratis tilgang (nøkkel, kort etc.)
- Dokumentere radon-konsentrasjon under grenseverdiar for heilårsbustad.
- Fylgje renovasjonsordninga på staden, men betale renovasjonsgebyr som for heilårsbustad.
- Ha avtale om feiing som for heilårsbustad.
- Må oppfylle byggtekniske brann- og rømmingskrav til heilårsbustad, jf. TEK10/TEK17.

Avgrensing av kor retningslinene skal gjelde

Utgangspunktet må vere at alle fritidsbustader som oppfyller krava sett i avsnittet over, skal kunne få dispensasjon for bruksendring. Det er derimot ikkje slik at alle har krav på å få ein slik søknad innvilga. Det må i så fall skje etter ei individuell vurdering der både staden fritidsbustaden ligg, og livssituasjonen til søkar, nåverande og mogleg framtidig, må kunne telje med. I tillegg til kravet om at søkar som eigar av fritidsbustaden eller ved leigetakar må ta fritidsbustaden i bruk som sin bustad, dvs må sende flyttemelding til denne bustad, bør fylgjande forhold vurderast og vektleggast:

- Om det er trygg skuleveg mellom bustaden og skule.
- Om tilflytting utløyser ekstra skuleskyss.
- Om tilflytting utløyser eller i framtida kan utløyse krav om heimetenester der kostnadene kan bli uhøveleg byrdefulle for kommunen, t.d. lang/vanskeleg ekstrakøyring.

Ut frå desse kriteria, og dersom punkta nemnde i avsnittet om innhaldet i retningslinene er oppfylte/kan oppfyllast, skal mellombels dispensasjon for bruksendring frå fritidsbustad til heilårsbustad alltid innvilgast. Behandling av slike søknader bør då kunne skje administrativt. Fylgjande høgstandard hyttefelt i kommunen oppfyller desse vilkåra:

- Reguleringsplanområdet Furuheim hyttegrend
- Reguleringsplanområdet Eidsto hyttefelt
- Reguleringsplanområdet Vrådal hotell og hyttepark
- Reguleringsplanområdet Straumsnes (g/bnr 14/55)
- Reguleringsplanområdet Fossøy (dersom gangveg over slusa er rekna som sikker skuleveg.)

Høgstandardfelta i Vrådal skisenter, Straumen I-II og Vrådal hyttegrend blir sett på som mindre egna for fast busetjing. Dette er mest grunngjeve med utrygg skuleveg (manglande g/s-veg). Det same vil gjelde andre høgstandardfelt i kommunen der i tillegg lang avstand til skulen tel negativt. I desse felta bør søknader om bruksendring frå fritidsbustad til heilårsbustad få ei individuell behandling, og der saka blir avgjort politisk.

Nissedal kommune

Arkiv:	026
Saksmappe:	2016/1328-16
Sakshandsamar:	Jan Arvid Setane
Dato:	11.03.2019

Saksframlegg

Utval	Utvalssak	Møtedato
Administrasjonsutvalet	1/19	21.03.2019
Formannskapet	28/19	21.03.2019
Kommunestyret		03.04.2019

Interkommunalt samarbeid mellom Nissedal og Kviteseid - felles rekneskapskontor

Fakta i saka:

Formannskapa i Nissedal og Kviteseid har i fleire saker drøfta mogleg utvida samarbeid mellom kommunane. I felles formannskapsmøte 25.april 2018 vart det diskutert moglege nye samarbeidsområde, og i formannskapet 18.oktober 2018 vart det gjort vedtak m.a. knytt til fagområdet rekneskap slik: «For fagområdet rekneskap utarbeider administrasjonen ei sak til kommunestyra om omfang og lokalisering av felles rekneskapsavdeling mellom kommunane.»

Her låg fylgjande vurdering frå rådmannen til grunn:

«Vurderingane så langt tek utgangspunkt i at samarbeidet skal omfatte "fagansvar for rekneskap". Eit slikt fagansvar handlar i stor grad om å sjå til at lov og forskrift vert fylgd. Det leggjast til grunn at samarbeidet må omfatte alle rekneskap (kommune, kyrkje, ppt). Vidare ser ein at dagens organisering inneber at også ansvaret for "rekneskaps-systemet" bør fylgje med. Arbeidet med budsjett bør framleis ligge i den einskilde kommune.

Det må på eit seinare tidspunkt avklarast/avgrensast:

- *økonomistyring vs. rekneskap*
- *kontrollerfunksjonen*
- *rådgjevar/økonomikonsulent for ytre einingar*
- *inngåande fakturaer (EHF og Scan)*
- *kostra-ansvar*
- *bank (kven skal ha disposisjonsrettar)*
- *om alt innan fakturering skal haldast utanom, eller om det er visse funksjonar ein vil vere tent med å samarbeide om*

Samarbeidet på lønsområdet har heile tida fungert veldig bra. Dette bør kunne overførast til rekneskap.

Det er vanskeleg å sjå føre seg økonomiske gevinstar/stordriftsfordelar. Den største gevinsten er kanskje ei meir "robust" organisering, både gjennom større fagmiljø, større stillingar som opnar for å meir reindyrke kompetansekrav ved rekruttering.

Det er heilt avgjerande at ein får til ei standardisering, der ein nyttar "beste praksis"-prinsippet, alternativt at ein ser nye måtar å løyse dagens oppgåver på.

Ein kan tenke seg at eit samarbeid vil medføre at ein blir mindre sårbar ved fråfall av bemanning. Dette føreset ei medviten haldning til å bygge kunnskap på meir enn 1 person på alle område. For stor grad av spesialisering vil gjere oss meir sårbar.

Det er også ein viss fare for at ein mister "smådrifts-fordelar" som nærleik til einingane og detalj-kunnskap om rekneskapstala.

Arbeid med rekneskap ber preg av høg aktivitet i korte periodar, spesielt årsavslutning, og det kan bli ei utfordring å legge ansvaret for fem rekneskap til ein kommune.

Arbeidet må truleg baserast meir på definerte prosedyrar og fristar, og ein får eit meir "rigid" system, men dette treng ikkje nødvendigvis vere negativt.

Konklusjon:
Rekneskapsfunksjonen er eit område som kan eigne seg for eit formelt samarbeid, der mynde overførast til vertskommunen»

Vurdering:

Rådmennene har arbeidd vidare med saka og kjem nå med framlegg til felles vedtak i begge kommunar.

Lokalisering:
- Kompetanse
Kompetansen innanfor rekneskap er for tida god i både Nissedal og Kviteseid. Det er likevel slik at Kviteseid på kort sikt har ei utfordring med økonomisjef som går av med AFP, og ein økonomikonsulent ute i permisjon. Det er usikkert om økonomikonsulenten kjem tilbake etter permisjonstida. Nissedal har god kompetanse på området, og er godt rusta til å ta på seg vertskommunerolla.
- Nærleik til lønn
Det vil vere ein stor fordel å samle arbeidet med lønn og rekneskap ein stad. Med eit etablert lønssamarbeid i Nissedal, er det fornuftig å plassere rekneskapsavdelinga på same staden.

Omfang:
Det er så tidleg i prosessen vanskeleg å lage ei utfyllande liste over arbeidsoppgåvene som skal inngå i eit samarbeid. M.a. er det mange oppgåver som grensar til rekneskap, utan at ein nødvendigvis definerer det som ein del av rekneskapsansvaret. Vidare er kommunane ulikt organisert, og oppgåvene vert i dag løyst på forskjellige måtar. Rådmennene legg til grunn at fagansvaret for rekneskap og systemansvaret for rekneskapssystemet vert lagt til samarbeidet, men kva oppgåver ein i detalj skal samarbeide om, må kome fram av ei mykje meir detaljert vurdering. Nokre avgrensingar har rådmennene likevel alt gjort:

Utarbeiding og oppfylging av budsjett bør framleis ligge i den einskilde kommune. Dette er eit arbeid som i stor grad handlar om å styre ressursbruken, og involverer politisk nivå i stor grad.

Samarbeidet må ha ansvar for alle verksemdene, dvs. 2 kommunerekneskap, 2 kyrkjerekneskap og 1 interkommunalt rekneskap (ppt).

Område der ein må gå meir i detaljar før ein kan konkludere er m.a.

- utgåande fakturering og betalingsoppfylging
- handtering av inngåande fakturaer i fakturaflyt
- handtering av kontantar
- handtering av banktransaksjonar, disposisjonsrettar, bankavstemming
- handtering av mva
- sjølvkost-berekningar
- rapportering, både internt og eksternt

Fordeling av kostnader:
Samarbeida mellom Nissedal og Kviteseid innanfor lønn, skatt, landbruk og plan er i hovudsak fordelt etter innbyggartal. Pr. 01.01.2019 er folketalet i Kviteseid 2403, og i Nissedal 1476. Dette gir ein prosentvis fordeling på 62% på Kviteseid kommune og 38% på Nissedal kommune. Rådmennene tilrår same fordelingsprinsipp for rekneskapsarbeidet. Kviteseid kommune har i dag teke på seg rekneskapsføring for fleire interkommunale samarbeid. Her legg ein til grunn at kjernefunksjonane overførast Nissedal, på same økonomiske vilkår som Kviteseid har hatt. Kven som skal gjere kva utover kjernefunksjonane, må avklarast i arbeidet som kjem.

Gjennomføring:
Eit naturleg tidspunkt for å starte samarbeidet vil vere 01.01.2020, men at kvar kommune tek ansvar for å avslutte rekneskapa for 2019 i eigenregi.
Det er svært mykje som skal avklarast i tida fram til då. Ikkje minst må det jobbast mykje med å standardisere mest mogleg, og det må vurderast om dagens verktøy også dekker behovet eit slikt samarbeid vil få. Med erfaring frå kva den enkelte kommune har avsett av ressursar i dag, synast det som klart at Kviteseid kommune minimum nyttar 1 årsverk til kjerneoppgåvene. Dette svarar til omlag 0,6 årsverk i Nissedal, dersom ein legg til grunn same fordelingsprinsipp som ein nyttar for dei andre tenesteområda det samarbeidast om (folketal).
Rådmennene ser det som avgjerande å få styrka bemanninga med 1 årsverk så snart som råd, slik at det er rom for å drive fram prosjektet som må til nå i 2019. Utover ekstra lønskostnader må det påreknast prosjektkostnader i form av konsulentbistand og kanskje investeringar i nye verktøy, men det er for tidleg å sei noko om omfang. Det vert lagt til grunn at i ordinær drift skal samla ressursinnsats ikkje vere høgare enn i dag.
Parallelt med rekrutteringsprosess må rådmennene avklare meir i detalj fordeling av oppgåver og ansvar, og det er eit lovkrav at alt regulerast i ei samarbeidsavtale, som kjem opp til politisk handsaming når den er klar.

Rådmannen si tilråding:

1. Nissedal og Kviteseid kommune etablerer eit forpliktande samarbeid innan fagområdet rekneskap.
2. Samarbeidet organiserast som eit administrativt vertskommunesamarbeid etter § 28-1b i kommunelova, med Nissedal kommune som vertskommune.
3. Samarbeidet skal ha ei minimumsbemanning på 1,6 årsverk, og Nissedal kommune lyser snarast råd ut 100% stilling innan fagområdet rekneskap.
4. Kostnader vert fordelt etter folketal pr. 01.01. det enkelte år.
5. Rådmennene får i mandat å utarbeide endeleg samarbeidsavtale.
6. Prosjektkostnader i 2019 vert å finne dekning for i tertial-rapportane.

Nissedal kommune

Arkiv:	A22
Saksmappe:	2019/325-1
Sakshandsamar:	Jarle Bruun Olsen
Dato:	01.03.2019

Saksframlegg

Utval	Utvalssak	Møtedato
Formannskapet	29/19	21.03.2019
Kommunestyret		03.04.2019

Vurdering av behovsvurdert redusert foreldrebetaling – SFO

Fakta i saka:

I handlingsprogrammet for 2019 står det under spesielle tiltak/endringar 2019 under sentral leiing:

- *Greie ut føremål og konsekvensar ved behovsvurdert redusert foreldrebetaling for SFO*

For foreldrebetaling i SFO står kommunen fritt til å setje nivå og det er heller ingen krav til søskenmoderasjon eller andre føringar/begrensingar på korleis foreldrebetalinga skal innrettast. Dette i motsetning til foreldrebetaling i barnehage det staten kvart år sett ein maksimumspris på foreldrebetaling og det det er sett krav til søskenmoderasjon. I tillegg er det eigne reglar for husholdningar med låg inntekt.

Vurdering:

Dersom ein skulle legge opp til ei behovsvurdert foreldrebetaling, eller differensiert foreldrebetaling etter familieinntekt, ville det vere svært nærliggande å tenke seg ein modell tett opptil det som er gjeldande for foreldrebetaling i barnehage.

Kort oppsummert er denne slik:

- Staten sett kvart år ein maksimumspris. (For tida er denne for ein heildagsplass kr 2.990 pr. månad . Frå 01.08.19 – kr 3.040).
  (Nisssedal kommune, har som dei fleste andre kommunar, lagt eigenbetaling lik maksimumsprisen, sidan ordninga med maksimumspris blei innført).

- Søskenmoderasjon på 30% for fyrste søsken og 50% for andre søsken(born nr. 3 og evt. fleire)

- Ingen skal betale meir enn 6% av inntekta si til foreldrebetaling i barnehage. For barnehageåret 2018/2019 gjelder dette husholdningar med ei samla familieinntekt som er lågare enn kr 541.500 (brutto).

- Alle 3, 4 og 5 åringar som bor i husholdningar med låg inntekt (familieinntekt under kr 533.500) har rett på gratis kjernetid, definert til 20 timar gratis opphaldstid per. veke.

(Her kan ein merke seg at frå august 2019 blir inntektsgrensene på desse 2 ordningane som er knyt til familieinntekt samkøyrt).

- I tillegg har kommunen oppretthalde ordninga med ein eigen sats for dei som har ei familieinntekt på under 3G. (for tida kr 290.649). Det kom for nokre år sidan (før ordningane nemnd over) eit krav om at kommunane måtte ha ei ordning for redusert foreldrebetaling for familiar med låg inntekt. Det blei då opp til kvar kommune å utforme denne ordninga. Det blei fatta eit eige kommunestyrevedtak korleis denne ordninga skulle utformas. Dei som kjem under denne ordninga betalar kr 400 i månaden for ein heildagsplass (45 t. i veka), og høvesvis nedover for deltidsplass til kr 175 for inntil 18 t. i veka.

I budsjett for 2019 er det vedteke at månadleg pris for ein SFO-plass (opptil 20 timar i veka) er kr 1.510. Snittpris i heile Norge var kr 2.427 og for Telemark kr 2.450, for tilsvarande tilbod. Dette er tal for skuleåret 2017/2018. Nissedal hadde i 2017/2018 då kr 1.435 (snitt 2017 og 2018) i foreldrebetaling. Med andre ord ligg Nissedal kommune si foreldrebetaling SFO på omlag 58% av snitt Telemark og landet. Det finnast døme på kommunar i Telemark som ligg på dobbelt nivå av det nivået vi har i Nissedal. Med andre ord er det grunnlag for å seie at vi har eit svært moderat nivå på SFO-betalinga i kommunen. Ein kunne då vurdere det slik at eit slikt lågt nivå på SFO-betalinga, gir mindre grunnlag for å innføre behovsvurdert redusert foreldrebetaling i SFO.

I dag er det ca. 22% av borna i barnehagen som får redusert sats. Ein legg til grunn at dette ville vere overførbart til SFO. (Det er då lagt til grunn at ein skulle nytte same grenseverdiar som i barnehage. Noko anna ville vere lite oversiktleg både for foreldre og dei som skulle administrere ei slik ordning). I 2018 kom det inn kr 480.000 i foreldrebetaling i SFO. Redusert sats i barnehage utgjer 13,4% av ordinær sats. (Det er då tatt utgangspunkt i lågaste nivå på ordninga for dei med inntekt under 3G). Om ein skulle legge til grunn same reduksjon i sats i SFO ville dette gje ein reduksjon i inntekter på kr 90.000. Det ville seie at redusert sats for SFO ville utgjere omlag kr 200 pr. månad. Dersom ein la til grunn same kronesum pr. månad i redusert betaling som for barnehage (kr 400 pr. månad for 20 t.v.) ville dette gje eit bortfall av inntekter på omlag kr 70.000. Det ville kanskje framstå som meir likt ordningane i mellom om ein la til grunn at same kronesum skulle nyttast, dersom ein skulle velje å innføre ordning med behovsvurdert redusert foreldrebetaling også i SFO.

Ordninga med redusert foreldrebetaling i barnehage har synt seg svært arbeidskrevjande. Einingsleiar barnehage må bruke mykje administrativ tid til sakshandsaming og innhenting av dokumentasjon i høve til denne ordninga. Dette vil sjølvsagt auke vesentlig om ein skulle utvide ordninga. Det ville sjølvsagt vere mange av dei same foreldra som ville nyte godt av båe ordningane, slik at ein allereie ville ha dokumentasjonen på plass for desse. Men det vil utan tvil vere ei arbeidskrevjande ordning å innføre/utvide.

Bakgrunn for at dette punktet kom inn i handlingsprogrammet for 2019 var vel primært at dette blei vurdert som eit mogleg tiltak for å motverke aukande barnefattigdom. Det bør ikkje vere familieøkonomien som avgjer om eit barn skal delta på SFO eller ei. Ein ser at talet på born som nyttar gratistilbodet på SFO (i høve til gratis leksehjelp) er høgare enn dei som nyttar seg av SFO ordinært. Dette kan tyde på at interessa for å nytte seg av det ordinære SFO-tilbodet eigentleg er høgare enn dei som vel å nytte dette i dag og at nokon foreldre kanskje vel dette bort av økonomiske årsaker. SFO kan vere ein viktig del av eit godt integreringsarbeid for flyktningborn. Flyktningfamiliar vil i stor grad ligge under nemnde inntektsnivå for å kome inn under ordninga så lenge dei er med i introduksjonsprogrammet (som er obligatorisk). Men som ein ser at tala frå barnehage (22% av borna kjem frå ein familie med inntekt under kravet for å kome inn under ordninga), så er det og fleire andre born som og ville få høgna mulighet til å nytte SFO-ordninga. Noko som ein må tru ville verke sosial utjamnande.

Innføring av ordning med behovsvurdert redusert foreldrebetaling kan føre til at auken i bruken av SFO auker meir enn kapasiteten er i dag. Med andre ord at ein må auke bemanninga i SFO og at innføring av denne ordninga slik sett vil generere auke i lønsutgiftene. Pr. i dag er er kapasitetsutnyttinga i SFO slik at det er rom for å ta inn nokre fleire born utan at bemanninga må styrkast. Det vil derfor truleg ikkje vere ei problemstilling at innføring av ei slik

behovsvurdert redusert foreldrebetaling vil utløyse behov for auka bemanning i SFO. Og om dette skulle skje, så var vel dette i så fall ei understreking av av det var stort behov for ei slik ordning.

Av born mellom 6-9 år nyttar 45,1% seg av tilbod om SFO her i kommunen. For landet under eitt er dette 57%. Ca. 1/3 av SFO-tilbod i landet har ei ordning med inntektsgradert betaling. Årsaken til at færre enn landsnittet nyttar seg av SFO i Nissedal kan nok i større grad forklarast med forskjell mellom sentrale strøk og mindre sentrale strøk i landet, enn mangel av ordning kring behovsvurdert redusert foreldrebetaling. Men når ein såpass stor andel som 1/3 av SFO på landsbasis tilbyr ei slik ordning, så skal ein ikkje sjå bort ifrå at dette kan innverke på talet for nytting av eit SFO-tilbod.

I tala over i høve til bortfall av inntekter/kostnader ved ei innføring av behovsvurdert redusert foreldrebetaling, så er det ikkje teke omsyn til evt. reduserte utgifter på NAV. Til tider blir SFO-utgifter dekt som del av økonomisk sosialhjelp. Ein har ikkje noko tal på omfanget av dette, men det er grunn til å tru at dekning av SFO-utgifter over sosialbudsjettet ville blir redusert ved innføring av ei ordning med redusert foreldrebetaling på SFO. Dette ville, til ein viss grad, «motverke» argumentet med auka saksbehandling for skule, ved at sakshandsaming på NAV kunne bli redusert.

I utgangspunktet kostar ein SFO-plass her i kommunen halvparten av ein barnehageplass. Dette gjer til at behovet for å vurdere behovsvurdert foreldrebetaling for SFO er mindre enn det er for barnehage. I og med Staten har innførd maksimumspris og krav om redusert foreldrebetaling for familiar med låg inntekt, så kunne ein lese dette som at Staten meiner det er mindre viktig å legge til rette for låginntektsfamiliar kan nytte seg av SFO enn barnhage.

Dersom ein skulle meine at det er rett å innføre ei ordning med behovsprøvd redusert foreldrebetaling i SFO er det eit mål , som nemnd over , at den ligg tett opptil ordninga som gjeld for barnehage. Samstundes kunne det vere ein fordel å legge opp til ei ordning som var litt enklare å praktisere enn kva som er høve for barnehage-ordningane. Ordninga med inntekt under 3G vil famne om svært få. Utrekning av foreldrebetaling etter «6%-grensa» er noko komplisert. Men ein kunne t.d. legge til grunn inntektsgrensa for å kome inn under «6%-ordninga» (kr 533.500 i familieinntekt frå 01.08.19) og seie at dei skal betale ein same sats for ein heiltidsplass i SFO som ein heiltidsplass i barnhage (kr 400 i månaden).

Oppsummert blir det å vurdere auke i utgifter, auke i administrasjonsarbeid, det ein kan sjå på føringar frå Staten i høve til mindre behov for spesielle ordningar for foreldrebetaling på SFO opp mot moglege positive effektar ei slik ordning ville ha som eit bidrag inn mot førebygging av barnefattigdom, sosial utjamning og integreringsarbeid.

Søskenmoderasjon er innført i SFO på line med det som er kravet for barnehagebetaling. Men det er ikkje ei «kopling» mellom foreldrebetaling i SFO og barnehage. Det vil seie at dersom du har eit barn i SFO og eit barn i barnehage, så får du ingen søskenmoderasjon. Bakgrunnen her er nok i hovudsak at det er to ulike administrative einingar som handsamer SFO og barnehage og at det av den grunn har vore noko utfordrande å administrere dette. Men det opplevast nok som litt underlig for ein familie med to barn at dei får søskenmoderasjon i barnehagen. Så kjem det ein periode der eit barn går i barnehage og eit i SFO. Då er det ingen «rabatt». Så kjem etterkvart båe borna over i SFO, så blir det «rabatt» att. Her bør ein kanskje vurdere å gje søskenmoderasjon på «tvers» av SFO/barnehage. I andre samanhengar der det blir gitt «rabatt» er det ofte det rimelegaste produktet det blir gitt rabatt på. Det ville då bli gitt søskenmoderasjon på bornet som går i SFO og full pris på bornet i barnehage. Dei økonomiske konsekvensane at dette vert vurdert til å vere marginale for kommune, men vil nok bety litt for dei som ville bli omfatta av ordninga.

Behovet for gratis kjernetid vert ikkje vurdert til å vere heilt samanliknbart for barnehage og SFO. Gratis kjernetid i barnehagen var vel i stor grad motivert utifrå å legge betre til rette for at fleire born skulle få tilbod som gav pedagogisk/sosial utvikling. For barn som er på skulen store

delar av dagen, må ein tru at dette argumentet har mindre gyldighet. Ei slik ordning ville og rette seg mot alle born som nyttar seg av SFO og slik sett bli mindre målretta og meir kostnadskrevjande.

Både i SFO og barnehage er det tilbod om kjøp av enkeltdagar. Dette kan vere dagar i august fram til skulestart og i juni etter skuleferie har byrja, for SFO. Eller det kan vere ekstra dagar ved deltidstilbod i barnehagen. Kjøp av ekstradagar kostar i dag kr 215 i SFO og kr 370 i barnehagen. Det har til nå ikkje vore ein eigen sats for kjøp av enkeltdagar for dei som kjem inn under ordninga med redusert sats. Det har heller ikkje vore etterspurd, derfor har dette kanskje ikkje heller blitt vurdert. Men for dei som kjem inn under denne ordninga, blir det vel noko ulogisk å betale kr 370 for ein ekstra dag i barnehagen når ein fulltidsplass kostar kr 400 for ein månad. Her bør ein vurdere å innføre eigen sats for kjøp av ekstradagar for dei som kjem inn under ordninga med redusert foreldrebetaling i barnehage og også i SFO om ein skulle velje å innføre det.

Rådmannen si tilråding:

1. Det vert innført behovsvurdert redusert foreldrebetaling på SFO i kommunen. Familiar som oppfyller kravet for gratis kjernetid i barnehage og skal betale maksimum 6% av inntekta i barnehagebetaling (kr 533.500) skal betale kr 400 for ein fulltidsplass i SFO, 13-20 timar. For deltidsplassar er prisane kr 310 – 7-12 t/v, kr 235 – 4-6 t/v, kr 175 – 0-3 t/v. Ordninga gjeld frå skuleåret 2019/2020. Satsar for redusert foreldrebetaling i SFO blir vedteke kvart år i samband med budsjettet
2. Frå skule-/barnehageåret 2019/2020 vert det rekna søskenmoderasjon uavhengig av om borna er i SFO eller barnehage. Nærare reglar/detaljar kring dette vert innarbeidd ved neste rullering av vedtekter for SFO og barnehage.
3. For dei som kjem inn under ordninga med redusert behovsvurdert foreldrebetaling, skal det ved kjøp av ekstradagar i SFO/Barnehage betalast ein sats på kr 50 pr. dag. Sats for dette vert framover sett i samband med budsjettvedtak kvart år, på line med andre satsar for SFO/Barnehage.
4. Det vert ikkje innført ordning med gratis kjernetid i SFO.
5. Økonomisk effekt av tiltaka over vert å innarbeide i samband med handsaming av 1. tertial.

Nissedal kommune

Arkiv:	A10
Saksmappe:	2019/361-1
Sakshandsamar:	Gro Turid Midtsund
Dato:	12.03.2019

Saksframlegg

Utval	Utvalssak	Møtedato
Formannskapet	30/19	21.03.2019
Kommunestyret		03.04.2019

Uteområda i barnehagane i Nissedal kommune

Vedlegg:

1 Behovsliste for uteområdet Kyrkjebygda barnehage
2 Behovsliste for uteområdet i Felle barnehage
3 Behovsliste for uteområdet i Treungen barnehage
4 Behovsliste for uteområdet i Haugsjåsund barnehage
5 Budsjettskjema 2A og 2B

Fakta i saka:

I samband med behandlinga av budsjett og handlingsprogram for 2019-2022 vedtok kommunestyret at det skulle setjast av kr. 625 000,- til oppgradering av uteområda til barnehagane
Kommunestyret ønska ei sak der ein gjekk i gjennom behov for oppgradering av uteområda i dei ulike barnehagane, for så å legge fram ei disponering av pengane.
Styrarane har saman med dei tilsette – og samarbeidsutvala- i dei ulike barnehagane hatt ein gjennomgang av behova i dei einskilde barnehagane.
Behova har blitt meld tilbake tilbake til einingsleiar:

Her fylgjer dei ulike tilbakemeldingane i uprioritert rekkjefylgje:

<u>Felle barnehage:</u>

1. Barnehagen ynskjer ny asfalt på område frå porten og opp mot inngangen til barnehagen slik at denne kan nyttast til sykling. Ca 60 x 15 m. Det er og ønske opp oppmåling av sykkelvegar og gangfelt som vil vera med å lære borna korleis dei skal ferdast i i trafikken og stimulere til leik . Kr. 80 000,- inkl. mva.
2. Solskjerming i form av planting av trær og ev. hekk på område. Barnehagen har lite plassar med naturleg skygge noko som er utfordrande på solfylte dagar.
   Kr. 10 000, inkl. m.v.a
3. 2 stk leikehus som stimulerer til ulike typer rolleleik – kr. 7 750,- x 2 . inkl. mva.

Samla sum på Felle: kr. 105 500,.

<u>Kyrkjebygda barnehage:</u>

- Har behov for eit leikeapparat som kan nyttast av alle barna i oppvekstsenteret – også dei yngste barna.
  kr. 35 000,- inkl. mva.

Samla sum Kyrkjebygda barnehage: kr. 35 000,-

Haugsjåsund barnehage:

- Uteskur til vogner og til lagring av uteleiker.
  Et isolert vognskjul, med innlagt straum, glassdør og vinduer vil koste mellom kr. 250 000 – 350 000 inkl. mva. Denne summen er bygd på kostnadane kring vognskuret i Kyrkjebygda barnehage. - (19,3 m2)
  Uisolera redskapsbod er noko rimeligare. Mellom kr. 150 000 – 200 000 inkl. mva.
- Klatrestativ kr. 75 000,- med demping av matter inkl. mva.

Samla sum Haugsjåsund barnehage: kr: 325 000- 425 000,-

Treungen barnehage:

Samarbeidsutvalet har hatt møte om saka, og skal ha nytt møte i veke 14.
Samarbeidsutvalet har i hovedsak satt opp kva ynskjer dei har for uteområdet.
Div. Leikeapparat to alternativ:

- Lekolar : kr. 416 788,- inkl.mva.
- Milas kr. 404 633,- inkl. mva

- Matrialer til leikehytter og kasser til dyrking av grønsaker kr. 40 000,- inkl. mva
- Kompostbinge til produksjon av eige jord kr. 8 000,- inkl. mva
- Graving for å plassere 4 nye apparat kr. 20 000,- (usikker) inkl. mva
- Sand og bedre sandkassebasseng kr. 10 000,- (usikker) inkl. mva
- Bygge om og isolere uteterrasen til barnevognene kr. 200 000 – 250 000,- inkl. mva.

Samla sum Treungen barnehage: 683 000,-.

Fjone barnehage:

Fjone barnehage åpnar i august 2019. Det er sett av kr. 1 900 000,- i investeringsbudsjettet til barnehagen.
Kr. 250 000,- av denne summen er sett av til uteområdet.

Vurdering:

Alle barnehagane har meldt behov inn til styrargruppa. Barnehagane i Treungen og Haugsjåsund har i tillegg til å få oppgradere uteområdet, behov for å oppgradere uteskur/vognskur.
Barnehagane har mange barn som skal sove i ein del av den tida dei er i barnehagen. Ein har ikkje tilfredsstillande oppbevaring av vognene når dei ikkje er i bruk.
I Treungen barnehage kan det vera inntil 15 barn som skal sove i vogn.
I dag blir det nytta ein overbygd terrasse til dette. Vognene blir ståande ute gjennom heile året – i all slags vær.
Dette fører til at vognene blir rå og kalde. Dette er ikkje tilfredsstillande. Og det skaper meirarbeid for tilsette med å ta inn og ut sengetøyet til barna kvar dag.
For å få ein permanent plass til vognene og utstyret barna må ha, tok eininga kontakt med teknisk avdeling tideleg vår -18 for å få ein kostnad på å isolere denne terrassen, og sette inn dobbel glassdør, - samt legge inn straum.
Kostnaden blei då stipulera til ca. 100 000,- .
I denne summen var det kalkulert at det meste av arbeidet skulle utførast av tilsette på teknisk.
I samråd med rådmannen ønska eininga å bruke disponibelt fond til desse utgiftene.
Dette blei ikkje gjennomført i 2018 på grunn av utskifting av personell på teknisk, og at dei for tida har mange arbeidsoppgåver. Det har ført til at dei ikkje kan utføre denne jobben nå .
Arbeidet må setjast bort til private.
Teknisk har fått tilbod frå ein privat aktør stipulera pris kr. 200 000,- 250 000,- inkl. m.v.a.

I samband endring av økonomireglementet hausten -18 blei alle disponible fond dei ulike einingane disponerte samla i ein felles buffer for kommunen.
Det er ikkje mogeleg for einingа å dekke denne kostnaden innanfor eigen ramme.

I Haugsjåsund barnehage har vognene stått inne i gangen over natta. Dette har barnehagen fått merknader på i samband med vernerundane, og ved branntilsyn fordi dei stenger for nødutgangen og er til hinder for reinhaldarane.
Barnehagen har heller ikkje rom for oppbevaring av uteleikene.
Noko av desse utfordringane kan ein løyse ved å kunne nytte øvre etasje av bygget. Denne delen blir ofte nytta av andre lag og organisasjonar, og det kan koma i konflikt med deira interesser.
Bygget er kommunalt og rådmannen meiner at ein kan finne ordningar slik at alle kan nytte denne delen av bygget.
Då må ein flytte gjerdet for å sette inn ein port ved inngangen til grendehuset.
På denne måten kan ein nytte bygget til oppbevaring av vogner og anna leikeutstyr.

I Treungen barnehage hadde einingа kr.100 000, - frå disponibelt fond i 2018 til dette prosjektet.
Då einingane sine disponible fond blei overført felles buffer i samband med med endring av økonomireglementet fylgde denne summen med.

Kostnadsramme for å utbetre vognskur i Treungen og Haugsjåsund barnehage:
Haugsjåsund: Flytte gjerde, og ny port inn til grend huset. Kr. 30 000,-
Treungen barnehage: Utbetre vognskuret kr. 210 000,-

Det er ønskeleg å prioritere eit godt leikemiljø for barna innanfor den summen kommunestyret har gitt til disposisjon til barnehagane.
Det er eit sterkt ønske om å legge til rette for gode leikeaktivitetar i dei ulike uteområda i barnehagane.
Ved ombygging av Treungen barnehage i 2011 blei leikeapparat fjerna på grunn av slitasje, og det var ikkje dekning for å kjøpe inn nye.
Dette er den største barnehagen i kommunen, og det er stor forståing i styrargruppa for at denne barnehagen bør prioriterast i denne tildelinga.

Denne saka har vore oppe i dei ulike samarbeidsutval og det er stor vilje hos foreldra i å legge inn ein dugnadsinnsats i arbeidet med områda.

Rådmannen har difor lagt til grunn to alternativ. I det eine alternativet ligg vognskur inne i disponibel sum, - i det andre er dette haldt utanfor:

Alternativ 1.
Haugsjåsund barnehage

Klatrestativ m/dempmatter	kr. 95 000,- inkl. mva.
Felle barnehage:	
Asfaltering av uteområde – lage sykkelstiar	kr. 80 000,- inkl. mva
Solskjerming, planting av hekk	kr. 15 000,- inkl. mva.
Kyrkjebygda barnehage	
Leikeapparat	kr. 35 000,- inkl. mva
Treungen barnehage:	
Utbetring av uteområde	
Større sandkasse	
Leikeapparat	
samla sum: :	kr. 400 000,- inkl. mva

Samla sum: kr. 625 000,- inkl. mva.

Alternativ 2.
I dette alternativet ligg løysing for vognskur i Treungen og Haugsjåsund barnehage

Haugsjåsund barnehage

Klatrestativ m/dempmatter	kr. 70 000,- inkl. mva.
Flytte gjerde o.l ny port	kr. 30 000,- inkl. mva.

Felle barnehage:

Asfaltering av uteområde – lage sykkelstiar	kr. 80 000,- inkl. mva

Kyrkjebygda barnehage

Leikeapparat	kr. 35 000,- inkl. mva

Treungen barnehage:

Vognskur	kr. 210 000,- inkl. mva.
Utbetring av uteområde	
Større sandkasse	
Leikeapparat	
samla sum: :	kr. 200 000,- inkl. mva

Samla sum: kr. 625 000,- inkl. mva.

Konklusjon:
Rådmannen meiner at summen kommunestyret ga eining for barnehage til disposisjon for utbetring av utområda skal gå til utbetring av leikemiljøet for barna.
Likevel ser rådmannen det svært viktig å finne ei løysing for å finne ei tilfredsstillande løysing med vognskur i Treungen og Haugsjåsund barnehage.
I Haugsjåsund barnehage kan ein finne løysing innanfor eksisterande bygg.
Treungen barnehage hadde ein forventning om at arbeidet med å isolere nåverande vognskur skulle bli gjort i 2018 med inndekning frå eigen disponibel buffer.
Rådmannen meiner at dette arbeidet må bli gjort i begge barnehagane, og at kostnadane til dette blir dekka ved å auke prosjektramma med kr 240 000,-.
Auke i ramme er finansiert ved å auke låneopptak med kr 192.000 og mva-refusjon på kr 48.000. Auke i låneopptak gjer til auke i kostnader til renter/avdrag frå 2020 på ca. kr 10.000.

Rådmannen si tilråding:

Avsett sum til oppgradering av uteområde i barnehagane, kr 625 000,- inkl.mva vert disponert slik (jf. alt 1):

Haugsjåsund barnehage

Klatrestativ m/dempmatter	kr 95 000,- inkl. mva.

Felle barnehage:

Asfaltering av uteområde – lage sykkelstiar	kr 80 000,- inkl. mva
Solskjerming, planting av hekk	kr 15 000,- inkl. mva.

Kyrkjebygda barnehage

Leikeapparat	kr 35 000,- inkl. mva

Treungen barnehage:

Utbetring av uteområde	
Større sandkasse	
Leikeapparat	
samla sum: :	kr 400 000,- inkl. mva

Samla sum: kr. 625 000,- inkl. mva.

Prosjektramme vert auka med kr 240.000, knyt til ved vognskur i Treungen barnehage kr 210 000,- , samt flytting av gjerde, og ny port i Haugsjåsund barnehage – kr 30 000,- .
Investeringsbudsjett for 2019 vert endra jf. vedlagte budsjettskjema 2A og 2B.

NISSEDAL KOMMUNE
Sak.nr. 19/361-2 Dato 12/3-19

Behovsliste for uteområdet Kyrkjebygda oppvekstenter, avdeling barnehage.

Når vi her kjem med ei lita ønskjeliste, har vi sett på små apparat som kan vere til glede og kan nyttast av alle barna på oppvekstsenteret, heilt frå dei yngste i barnehagen, men også for skulebarna.

Vi har stipulera kostnadane **til ca 30 000.**

Oppsettinga av apparata ser ikkje ut som blir dei største utgiftane, antakeleg kan dei gjerast på dugnad.

Mvh Marianne B Odden

13 400

5000

11500

X

NISSEDAL KOMMUNE
Sak.nr. 19/361-3 Dato 12/3-19

Behov og ønskjer for utbetring av uteområde i Felle barnehage 2019

I barnehagen sitt uteområde er det dei seinare åra blitt donert og arbeida på dugnad frå foreldre og andre i nærområde, som nyttar barnehagen sitt uteområde. Planlagt vår 2019 er å flytte port og minske inn område slik at inngangen til grendehuset skal vere utanfor barnehage sitt område, dette blir gjort på dugnad og Nissedal kommune betalar for gjerde.

Det er lite sol skjerming og lite plassar for barna og skjerme sin leik då det er eit uteområde som er stort, med store overflatar med sand som ofte blir store dammar på vår og haust, med meir enn 10 cm dybde. Deler av uteområde er dekt av gamal asfalt som er laus og har veldig ru overflate som ofte gjer at barna hektar sko og faller, det er også farleg når dei syklar.

1. Barnehagen har då eit ønskje om ny asfalt på område frå ny port opp mot inngangen til barnehagen, som kan nyttas til sykling og som blir lettare og halde i orden om vinteren, med tanke på brøyting og strøing ca. 60 x 15m (avhengig av kor stort område innanfor gjerde det blir). Det er også eit ønskje at den blir måla opp med sykkelvegar og gangfelt som er med på å lære barn korleis man ferdas i trafikken og stimulera til leik. (Nissedal ein trafikk sikker kommune). Evt legge asfalt på parkeringsplassen, då det berre er sand og mykje vatn der.
2. Sol skjerming i form av planting av trær og evt hekk på område mellom buss og leikestativ, og så/ legge ferdigplen som barna kan leke på. Barnehagen har lite plassar med naturleg skygge nok som er utfordrande for dei små på varme dagar.
3. Små leike hus som gjer at barna kan skjerme leik og som stimulera til ulike typar rolleleik.

Maria Odberg, styrar Felle barnehage

Treungen barnehage
Treungvegen 398
3855 TREUNGEN

NISSEDAL KOMMUNE
Sak.nr. 19/361-4 Dato 12/3-19

PLANER FOR UTEOMRÅDET - TILBOD

Vi er i planleggingsfasen for uteområdet. SU har hatt ett møte, og vil ha eitt nytt møte i veke 14. SU har i hovudsak satt opp kva for ynskjer som vi har for uteområdet. Det kjem både frå personalet og dei føresette. Eg har fått inn nokre tilbod på leikeapparat, og vil sjå på disse som eit utgangspunkt i det vidare arbeidet. Eg har plukka frå tilbod og satt saman til ein pakke. Nokre utgifter er per dato usikre.

Lek & lær		Milas	
Bjørnehulen leikeapparat	199 725,-	Elisabeth leikeapparat	194 350,-
Gummiheller underlag	54 000,-	Underlag	58 311,-
Balansebane	14 025,-	Motorikkbane	19 435,-
Fugleredehuske	27 400,-	Kråkereirhuske	20 897,-
Vippe	21 000,-	Vippe	18 746,-
Underlag fuglerede	17 280,-		
	333 430,-		311 739,-
Frakt			14 960,-
MVA	83 358,-	MVA	77 934,-
Total:	416 788,-	Total	404 633,-

I tillegg kjem materialar til leikehytter og kasser til dyrking av grønsaker : ca 40 000,-
Kompostbinge til produksjon av eiga jord (helårstype isolert) ca 8000,-
Graving for å plassere nye apparat ca usikkert
Sand for å betre sandbasseng ca usikkert

Styrar og SU ser for seg at kostnader vi ligge på rundt 500 000 for å få til det vi ynskjer.

Treungen 8.mars 2019

Asbjørn Aune
styrar

Leh & Lær

137050M
BJØRNEHULEN

M² 74,1	L: 12700 B: 10110 H: 3320
1+	1470

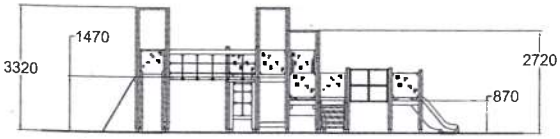

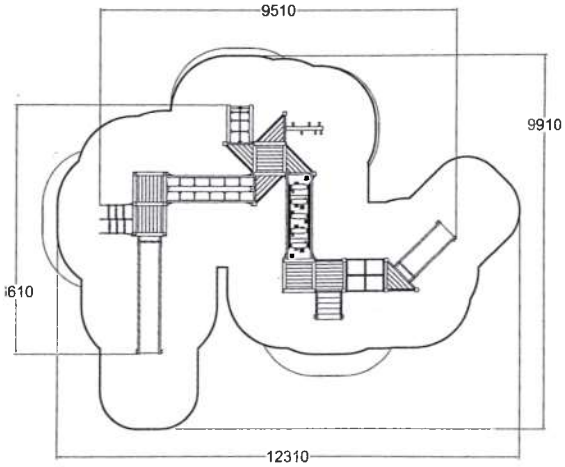

175535
FLORA BALANSEBANE

M² 0	L: 7020 B: 5490 H: 2290
3+	490

Lek & lar

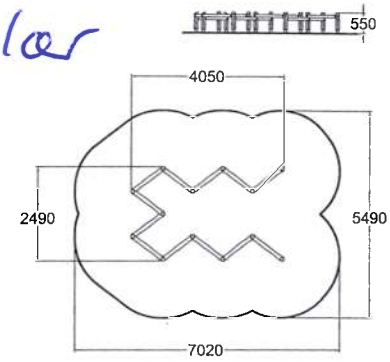

175555
FLORA VOLTSTENGER

M² 16,7	L: 5390 B: 3800 H: 1950
5+	1580

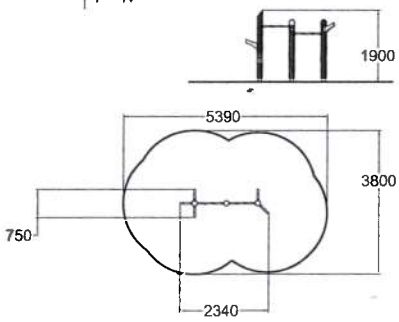

175575
FLORA HUSKESTATIV FOR 2

M² 32	L: 8100 B: 3150 H: 2900
4+	1400

Underjords fundament uten utstøping kan utføres ved hjelp av grunnlagsplater.

Kjede 210 cm

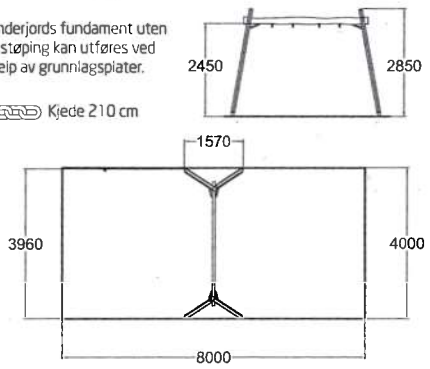

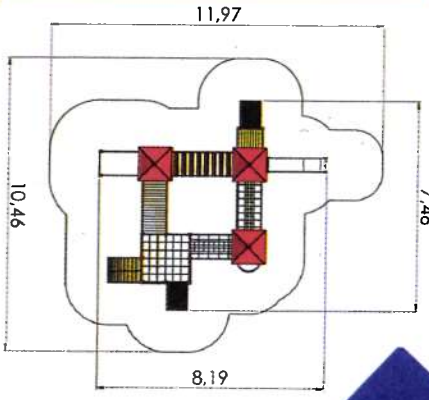

87-LM310 Elisabeth, standard.....Kr. 199.900,-

87-LM310MF
Elisabeth, vedlikeholdsfritt.....Kr. 299.000,-

Fra 4 år | 10-20 barn | 1,9 m | 81,6 m² | 8,19 m | 7,46 m | 3,93 m

LE20704-U Robinia Motorikkbane, stor ..... **Kr. 77.000,-**

Tillegg for oljebehandling av treverket: Kr. 3.500,-

En flott motorikkbane som gir barna gode balansemotoriske utfordringer. Banen er satt sammen av følgende apparater:

1 stk Rambukk, 10 stk. balansedekk, 1 stk. hinder med 2 nett, 4 par stylter og 1 stk bjelkebro.

0,99 m

LE20702-U Robinia Motorikkbane, liten ..... **Kr. 29.90**

Tillegg for oljebehandling av treverket: Kr. 2.000,-

En litt enklere motorikkbane som også gir barna gode balansemotoriske utfordringer. Banen er satt sammen av følgende apparater:

1 stk skrå balansebom, 1 stk. vannrett balansebom, 1 stk bom 1,7 m., 2 stk. bom 1,5 m., 5 balansestubber og 6 balansedekk.

0,60 m 2 år 1,00 m

Fra 3 år

2 barn

0,85 m

17,7 m²

L 2,31 m

B 0,52 m

H 0,94 m

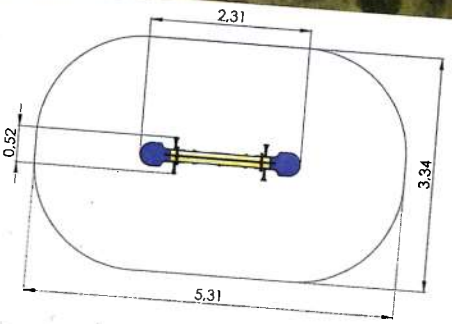

87-K106 Vippehuske m/fjær, kort..... Kr. 15.940,-

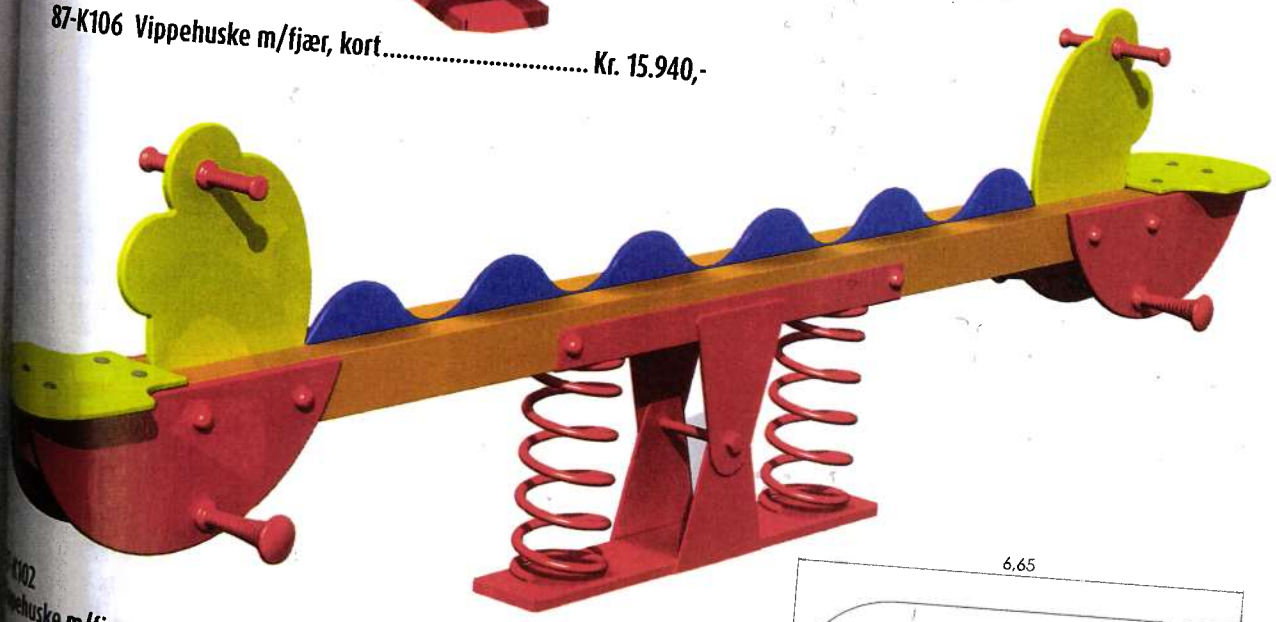

K102
Vippehuske m/fjær, lang .....Kr. 16.990,-

2 barn | 0,46 m | 23,5 m² | L 3,65 m | B 0,53 m | H 0.9 m

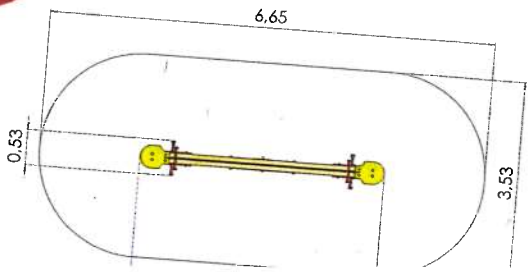

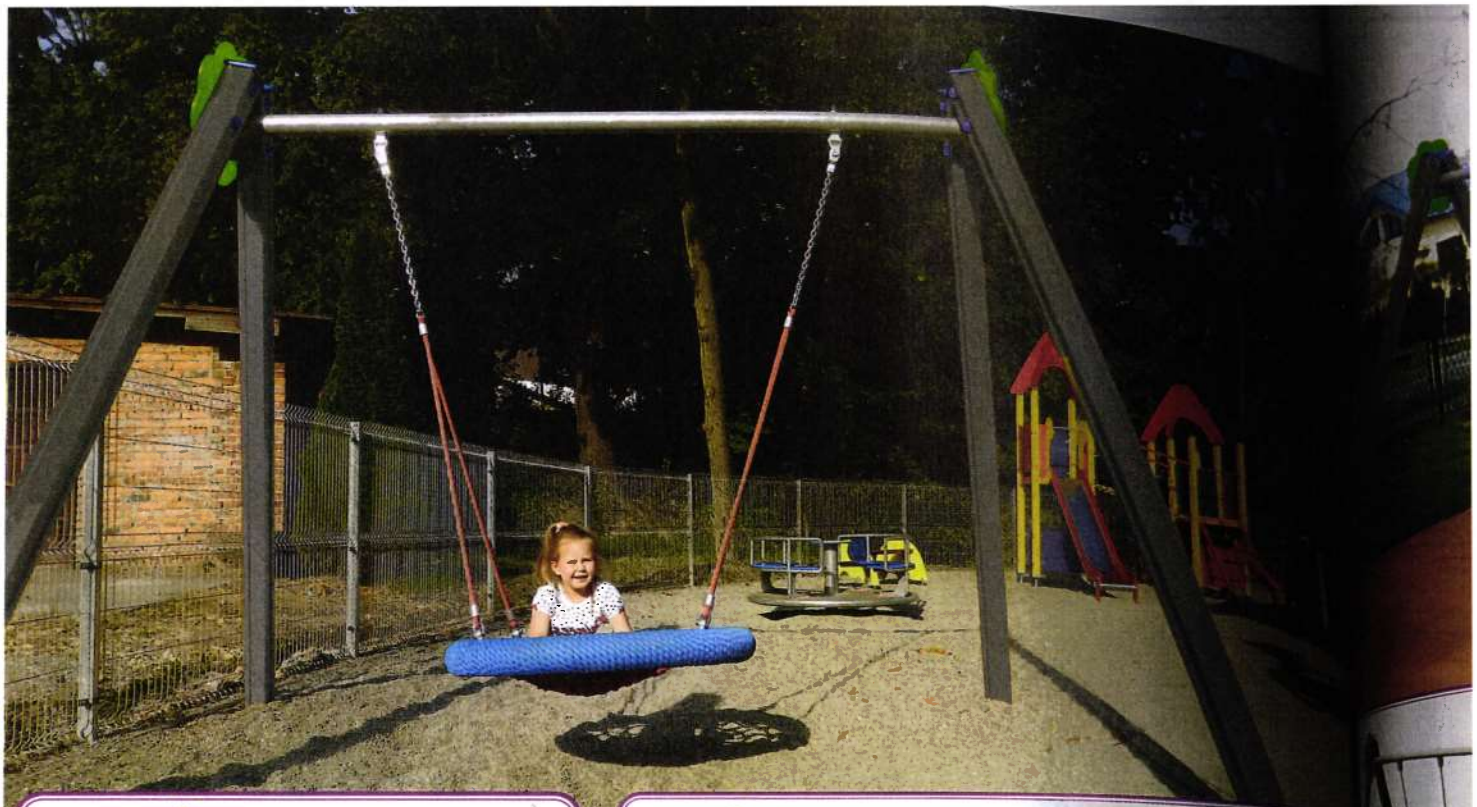

87-K002ALB Huskestativ til kråkereir..... Kr. 16.990,-
Huskestativ med ståloverligger og pulverlakkerte ben i aluminium. Leveres med oppheng til 1 kråkereir. Leveres uten kråkereir(kjøpes separat).

87-K008ALBB Huskestativ til 2 kråkereir..... Kr. 30.923,-
Huskestativ med ståloverligger og pulverlakkerte ben i aluminium. Leveres med oppheng til 2 kråkereir. Leveres uten kråkereir(kjøpes separat).

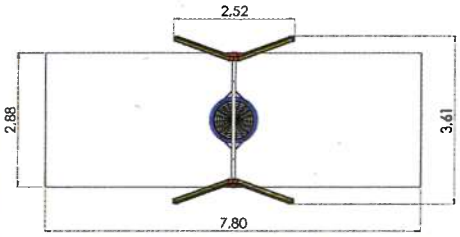

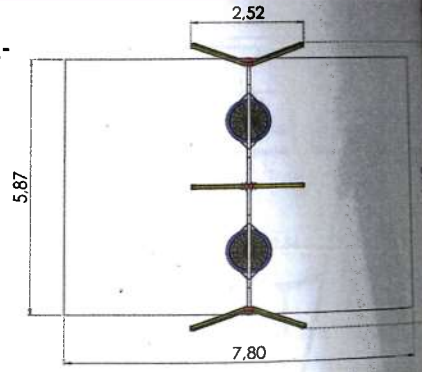

6014104 Kråkereir Ø 100 cm..... Kr. 9.800,-/Netto
Gruppehuske med plass til flere barn samtidig. Består av en stålring med støtabsorberende membran med nett i polstret wire.

U

MENU

HJEM / LEKEPLASS / UNIQA NATURLEK / LEKEHUS

Lekehus

SORTER ETTER: Plassering

33 artikler VIS: 60

Barnas lekehus

Vi har mange forskjellige lekehus med svært forskjellige uttrykk og høye spillverdier. Serien av lekehus er produsert i gode naturlige og bærekraftige materialer, hovedsakelig i lerk og robinia. Lekeplasser legger grunnlaget for mange gode og morsomme leker, hvor fantasien og det sosiale aspektet er veldig i spill.

lekehus i lærkeTre

Varenr.: 20409
Kontakt oss for pris

BALI HUS

Varenr.: 52060
Kontakt oss for pris

HUS PÅ HØY MED RUTSJEBANE

Varenr.: 52066

TIPI - LERK

Varenr.: 52068

Nettstedet bruker informasjonskapsler (cookies) for å huske dine innstillinger og statistikk. Denne informasjonen er delt med tredjeparter. Ved å fortsette å bruke nettstedet godkjenner du cookiepolitikken. Les mer >>

ıskeliste (0)

Ok

Gro Turid Midtsund

Fra: Hilde Birkedal
Sendt: torsdag 10. januar 2019 18:24
Til: Gro Turid Midtsund
Emne: Uteområdet

NISSEDAL KOMMUNE
Sak.nr. 19/361-6 Dato 12/3-19

Hei.
Haugsjåsund barnehage ønsker vognskur og klatretårn.
Vi har nå 7 vogner som står i veien i gang, så vognskur gjerne med hyller til uteleiker hadde vore flott.
Eit lite leiketårn hadde og vore eit stort ynskje.

Mvh.

Hilde

Sendt fra min iPa

Logg inn

Aktiv Lek

Søk...

HANDLEKURV 51 produkter

MENY +

> Din handlekurv

SAMMENDRAG AV HANDLEKURV

Sammendrag

Logg inn

Adresse

Frakt

Betaling

Lekehus for de minste

SKU : 1031

Stykkpris

36 800,00 kr

Antall

1

Totalt

36 800,00 kr

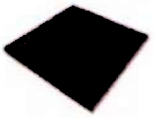

Støtmatter 80 mm

SKU : 9880

Stykkpris

690,00 kr

Antall

50

Totalt

34 500,00 kr

Totalt produkter (eks. MVA)	**71 300,00 kr**
TOTALT	**71 300,00 kr**

Fortsett å handle

FORTSETT TIL KASSEN

INFORMASJON

Tilbud

BUTIKKINFORMASJON

Aktiv Lek AS, Teglverksveien 15a 3413 Lier

Ring oss nå: 32240400

E-post: salg@aktivlek.no

FØLG OSS

MIN KONTO

Mine ordre

Budsjett-justering Budsjettskjema 2A - Investeringsbudsjettet

Tall i 1000 kroner	*Gjeldande budsjett 2019*	*Endring budsjett 2019*	*Nytt gjeldande budsjett 2019*
INVESTERINGSBEHOV			
Investeringar i anleggsmiddel	92 197	240	92 437
Utlån og forskottering	6 902	0	6 902
Avdrag på lån	479	0	479
Dekking av tidlegare års udekka	0	0	0
Avsetningar	563	0	563
Årets finansieringsbehov	**100 141**	**240**	**100 381**
FINANSIERING			
Bruk av lånemidlar	-78 064	-192	-78 256
Inntekter frå sal av anleggsmiddel	-570	0	-570
Tilskot til investeringar	-1 945	0	-1 945
Mottekne avdrag på utlån og refusjonar	-9 285	0	-9 285
Kompensasjon for meirverdiavgift	-5 525	-48	-5 573
Andre inntekter	-4 752	0	-4 752
Sum ekstern finansiering	**-100 141**	**-240**	**-100 381**
Overført frå driftsbudsjettet	**0**	**0**	**0**
Bruk av tidlegare års udisponert	0	0	0
Bruk av avsetningar	0	0	0
Sum finansiering	**-100 141**	**-240**	**-100 381**
Udekka / Udisponert	**0**	**0**	**0**

Budsjett-justering Budsjettskjema 2B – Investeringsbudsjettet

Alle tall i 1000 kroner	*Gjeldande budsjett 2019*	*Endring budsjett 2019*	*Nytt gjeldande budsjett 2019*
Frå budsjettskjema 2A:			
Investeringar i anleggsmiddel	92 197	240	92 437
Fordeling på investeringsprosjekt			
Nissedal sin del av fellesinvesteringar - Gautefallheia	4 048	0	0
VA-Gautefallheia - Trinn4 - Drangedal avløp	4 752	0	93
Overvakingsanlegg - VA drift	500	0	0
Tur-/sykkelløype Åmli - Treungen	2 969	0	6
4 Utleigebustader - Flyktningar	128	0	0
Anleggsbidragsavtale-Naurak, ø.del felt 1-kloakk	240	0	0
Svivkollen hyttefelt - vass- og avlaupsløysing	372	0	0
Ånundsbuoddane-hovudgrøft og internnett	390	0	0
Prosjektering-hovudleidning-Treungen-Kyrkjebygda	610	0	60
Rehabilitering - Oddane aldersbustader	735	0	0
Kleivvegen - Asfaltering	1 107	0	0
Aktivitetspark - Kyrkjebygda oppvekstsenter	787	0	0
Hovudleidningar - vatn og kloakk Kyrkjebygdheia	9 558	0	2 124
Høgdebasseng - Kyrkjebygdheia	11 123	0	8
Ombygging/tilbygg - Kyrkjebygda oppvekstsenter	13 971	0	3
Anleggsbidragsavtale-Utsjå hyttegrend trinn 2	1 254	0	0
Vass- og avløpsleidning Treungen-Kyrkjebygda	25 000	0	56
Infrastruktur - digitalisering i barnehage og skule	1 636	0	450
Oppgradering - Agresso Milestone 7	375	0	0
Damkollen bustadfelt	2 250	0	0
FKB-kartlegging	423	0	0
Tenestebilar omsorg/teknisk	725	0	0
Kyrkjebygdheia - Opprusting av eks. anlegg - Anleggsbidragsavtale	4 500	0	0
Kyrkjebygdheia - Utviding av eks. anlegg - Anleggsbidragsavtale	1 000	0	22
Oppgradering uteområde - barnehagane	625	240	0
Ombygging/rehabilitering Fjone barnehage	1 900	0	13
Kunstgrasbane - Sentralidrettsanlegget i Treungen	1 219	0	0
Sum fordelt	**92 197**	**240**	**2 835**

Nissedal kommune

Arkiv:	232
Saksmappe:	2019/79-10
Sakshandsamar:	Hildegunn Rønningen
Dato:	01.03.2019

Saksframlegg

Utval	Utvalssak	Møtedato
Formannskapet	31/19	21.03.2019

Fordeling av pott for fellestiltak 2019

Vedlegg:
1 Søknad om midler frå løypelaget på Gautefallheia
2 Årsregnskap
3 Årsmelding
4 Søknad om tilskudd fra "Fellespotten" - Utbetring av løypenettet på Kyrkjebygdheia
5 Befaring på Langmyr 13.08.18
6 Årsregnskap 2018
7 Årsrapport 2018
8 Søknad om tilskudd til å ruste opp sentrum i Kyrkjebygda
10 Felle løypelag - Søknad - Nissedal kommune 12.02.19
11 Felle_løypelag_Budsjett_2019_2020
12 Søknad om tilskudd fra pott for fellestiltak Vedlausfjell og Slokedalsfjell løypelag
13 Søknad om støtte til fellestiltak - Treungen IL
14 Søknad om støtte til tursti
15 Søknad om tilskot til løypekjøyring i Nesheia
16 Søknad på tilskudd fra fellespotten
17 Tegning kjøkken
18 Kjøkken
19 RETNINGSLINER FOR FORDELING AV POTT FOR FELLESTILTAK

Fakta i saka:

I budsjett for 2019 har Nissedal kommunestyre vidareført pott for fellestiltak med kr. 0,5 mill. Tiltak som treff eit breitt publikum kan søke om støtte frå denne potten.

Det vart satt inn annonsen i Vest-Telemark Bland fredag 1. februar 2019. Samtidig blei det lagt ut informasjon på kommunen sine nettsider og Facebook-side. Søknadsfrist vart satt til 28. februar 2019. Totalt 11 søknadar er mottatt.

Kort oppsummering av søkarar, søkt sum og tiltak:

	Søkar	Kontaktperson	Søkt sum	Tiltak
1	Gautefall Løypelag	Erik Steinar Dahl	250.000	Utbetring av løyper, nye bruer over elva ved Bjønntjønn
2	Kyrkjebygdheia Løypelag	Bjørn Reime	300.000	Tilrettelegging for løypekøyring; rydding, drenering, bruer.
3	Framnes Vel	John Nordbø	60.000	Opprustning av sentrum, utfylling og legging av belegningsstein.
4	Felehovet Nord Hytteeierforeining	Finn Arthur Forstrøm	48.000	Bygging av gapahuk.
5	Felle Løypelag	Aage Nystøl	85.000	Løyperydding og grunnlagspreparering.
6	Vedlaus og Slokedalsfjell Løypelag	Audun Thorsen	55.000	Utbygging og utbedring av løypenett, klopper og bruer.
7	Løypelaget Fjone Høgfjell	Michael Berggren	65.000	Utviding av parkering, skilt, forbetring av løypetrasse, drift
8	Treungen Idrettslag	Elin Fjalestad	150.000	Heilårsti, fyllmasse, material, rydding og oppgradering.
9	Prosjektgruppa Langfjell Panorama Sti	Olav Jakob Tveit	10.000	Rydding, skilting, merking av sti over Langfjell
10	Nesheia Løypelag	Kristian Grimstvedt	15.000	Driftstilskot
11	Nissedal Frivillisentral	Renate Hassel	70.000	Nytt kjøkken på sentralen

I kommunestyresak 79/18 blei delar av potten for 2019 disponert slik:

- Laurdagsope bibliotek (ca. 20 gonger): Kr. 75.000
- Laurdagsope basseng (ca. 20 gonger) Kr. 95.000
- Tilsyn og renovasjonsordning Jettegrytene: Kr. 25.000

Rest til fordeling er kr. 305.000.

Vurdering:

Det vart vedteke retningsliner for fordeling av pott for fellestiltak Nissedal kommunestyre 2. november 2017, sak 73/17 – sjå vedlegg. Her går det fram at midla er satt av for å styrke tilbod knytt til reiseliv, friluftsliv og folkehelse. Løyvingane skal treffe eit breitt publikum, folkehelse blir prioritert og løyvingane skal primært nyttast til utviklingstiltak.

Når ein skal tilrå ei disponering av pott for 2019 vil det vere naturleg å sjå til kva potten for 2015, 2016, 2017 og 2018 blei nytta til. Ein stor del av potten i 2015 blei nytta til investeringstilskot/opprusting av løypenett (sommar og vinter) på Gautefallheia, i 2016 på Kyrkjebygdheia, i 2017 gjekk store delar av potten til Felle løypelag, Vedlaus/Slokedalsfjellet løypelag og løypelaget Fjone Høgfjell, mens det i 2018 igjen var Gautefall Løypelag som fekk største løyvinga. Slik sett kan ein sei at det nå er Kyrkjebydheia løypelag som igjen står for tur.

	FELLESPOTT – OVERSIKT LØYVINGAR					
		2015	**2016**	**2017**	**2018**	**Tot. mottatt**
1	Laurd.ope bibliotek	-	44 000	58 000	73 000	**175 000**
2	Laurd.ope basseng	-	28 000	90 000	92 000	**210 000**
3	Tilsyn/renovasjon Jettegrytene	25 000	25 000	25 000	25 000	**100 000**
4	Turistinfo i butikkar	60 000	60 000	50 000	50 000	**220 000**
5	Felle Løypelag	75 000	20 000	75 000	15 000	**185 000**
6	Vedlaus/Sl.dalsfjell løypelag	50 000	20 000	75 000	15 000	**160 000**
7	Løypelag Fjone Høgfjell	50 000	20 000	64 000	15 000	**149 000**
8	Gautefall Løypelag	200 000	-	-	200 000	**400 000**
9	Kyrkjebygdheia Løypelag	-	206 500	-	-	**206 500**
10	Nissedal sykkelsti	40 000	20 000	-	-	**60 000**
11	Framnes Vellag	-	-	35 000	-	**35 000**
12	Bru Sommarsletta	-	-	25 000	-	**25 000**
13	Søftestad Gruber	-	55 000	-	-	**55 000**
14	Treungen IL	-	-	-	15 000	**15 000**
15	Udisponerte midlar	-	-	3 000	-	**3 000**
	Totalt løyva	**500 000**	**498 500**	**500 000**	**500 000**	**1 998 500**

Tilrådde tiltak:

Turistinfo i nærbutikkar:	kr. 50.000,-	driftstilskot (Nissedal/Felle kr. 20', Fjone kr. 10')	
Kyrkjebygdheia Løypelag:	kr. 140.000,-	investeringstilskot,	søkt om kr. 300.000,-
Felle Løypelag:	kr. 10.000,-	investeringstilskot,	søkt om kr. 85.000,-
Vedlaus/S.fjell løypelag:	kr. 10.000,-	investeringstilskot,	søkt om kr. 55.000,-
Løypelaget Fjone høgfjell:	kr. 10.000,-	investeringstilskot,	søkt om kr. 65.000,-
Neisheia Løypelag:	kr. 10.000,-	driftstilskot,	søkt om kr. 15.000,-
Framnes Vel:	kr. 20.000,-	investeringstilskot,	søkt om kr. 60.000,-
Treungen IL:	kr. 45.000,-	investeringstilskot,	søkt om kr. 150.000,-
Langfjell Panorama Sti:	kr. 10.000,-	investeringstilskot,	søkt om kr. 10.000,-
Totalt	**kr.305.000,-**		

Turistinformasjon nærbutikkar:
Det blei i 2015 inngått avtale med 3 nærbutikkar om drift av turistinformasjon i 2015. Dette blei vurdert som eit vellykka tiltak. Om ein meiner dette er eit fornuftig tiltak bør det vere kontinuitet i tiltaket. Det vert derfor tilrådd å vidareføre denne ordninga. Pr. i dag er det to nærbutikkar i kommunen, Felle dagligvare AS og Nissedal Landhandel. Begge nærbutikkane er positive til dette. I 2017 fekk Fjone Kafé løyva kr. 10.000,- til drift av turistinformasjon for 2017 (i mangel på butikk), mens i 2018 fekk Nisser hyttegrend og camping kr. 10.000,- til turistinformasjon på Fjone. Dette med atterhald om eventuelle nye drivarar av butikken/kafeen. Det vert tilrådd same sum til dette som i 2018, dvs. kr. 20.000 til både landhandelen i Nissedal og på Felle, og kr. 10.000 til Nisser hyttegrend og camping. Grunngjevinga er heilårsopne butikkar på Felle og i Nissedal og sesongopent på Fjone.

Når det gjeld Felehovet Nord Hytteeierforening er dette et lag som ein meiner ikkje har stort nok publikum til å gjere seg gjeldande for tildeling av midlar.

Søknaden frå Nissedal Frivilligsentral oppmodar rådmannen at vert handsama som ei eiga sak i formannskapet og kommunestyret.

Rådmannen si tilråding:

Pott for fellestiltak vert fordelt slik:

Turistinfo i nærbutikkar:	kr. 50.000,-	driftstilskot (Nissedal/Felle kr. 20', Fjone kr. 10')	
Kyrkjebygdheia Løypelag:	kr. 140.000,-	investeringstilskot,	søkt om kr. 300.000,-
Felle Løypelag:	kr. 10.000,-	investeringstilskot,	søkt om kr. 85.000,-
Vedlaus/S.fjell løypelag:	kr. 10.000,-	investeringstilskot,	søkt om kr. 55.000,-
Løypelaget Fjone høgfjell:	kr. 10.000,-	investeringstilskot,	søkt om kr. 65.000,-
Neisheia Løypelag:	kr. 10.000,-	driftstilskot,	søkt om kr. 15.000,-
Framnes Vel:	kr. 20.000,-	investeringstilskot,	søkt om kr. 60.000,-
Treungen IL:	kr. 45.000,-	investeringstilskot,	søkt om kr. 150.000,-
Langfjell Panorama Sti:	kr. 10.000,-	investeringstilskot,	søkt om kr. 10.000,-
Totalt	**kr.305.000,-**		

Ein gjer spesielt merksam på pkt. 4. i vedtektene:

"Det er eit krav om budsjett til prosjektet det søkast på. Rekneskap/dokumentasjon på utgifter skal sendast kommunen i etterkant."

Nissedal kommune
v/ Hildegunn Rønningen

Treungen 07.01.19

Søknad om penger fra pott til fellestiltak for utbedring av løypenettet på Gautefallheia.

De siste to årene har vi utbedret løypene på Gautefallheia med over 1 million kroner. Vi har planert og lagt bekker i rør. Løypene som til nå er utbedret er rundløypa over Himmerike og løypa fra Bleka og ned til Bjønntjønn samt 9km over Øverlandsheia og løype fra toppen av alpinanlegget og bort mot Bleka. Den nye nedfart fra Rytterspranget og ned til bunnen av alpinanlegget må utbedres videre.

Samtlige hyttelag har vært aktive på dugnader for løypelaget og gjort en stor innsats for å holde oppe standarden på løypenettet. Det gjenstår fortsatt mye arbeid før vi får en bedre standard på hele løypenettet.

Videre ønsker vi å få laget to nye broer over elva ved Bjønntjønn. De broene som er der i dag er i så dårlig forfatning er at det ikke vil være forsvarlig å kjøre over dem med tråkkemaskinen. Hver av de vil koste ca. 50 tusen kroner og mye dugnadsarbeid for å få broer som holder i framtida.

Vi søker derfor Nissedal kommune om 250 000,- kr til disse formålene og videre utbedring av løypenettet
Videre regner vi med en dugnadsinnsats verd 100 tusen kroner til utbedringene.

Disse utbedringene er i tråd med de ønskede retningslinjene som kommunen har satt opp for fordeling av denne potten.

Vi håper på et positivt svar til glede for både lokalbefolkningen og hyttefolket som gjerne ser at de får noe igjen for eiendomsskatten. Legger ved årsmelding, regnskap og budsjett for siste sesong

Med vennlig hilsen

Erik Steinar Dahl
Leder av Gautefall løypelag

Gautefall Løypelag

Regnskapsoversikt 11.04. 2017 – 30.04. 2018

INNTEKTER	**REGNSKAP**	**BUDSJETT**
Løypeavgift	505.000	450.000
Vipps	69.954	
Norsk Tipping	39.737	15.000
Momskompensasjon	94.144	50.000
Drangedal kommune	150.000	150.000
Nissedal kommune		50.000
Andre tilskudd	50.000	20.000
Sponsorinntekter	35.000	
Renteinntekter	287	1.000
Sum inntekter	944.122	736.000
UTGIFTER		
Løypekjøring	721.455	690.000
Utbedring av løypene	138.339	150.000
Annonser	4.500	5.000
Div. utg./gebyr	13.348	5.000
Sum utgifter	877.642	850.000
ÅRSRESULTAT	**+ 66.480**	- 114.000
Saldo bank 30.04.18	546.441	
Til gode Bjønntjønn	+ 50.000	Gautefall , 07.05.18
Til gode Norsk Tipping	+ 18.838	Bodil Gautefald
Skyldig JVE	- 36.082	Revidert _____
Skyldig Skisporet	- 6.600	_____
Til disposisjon 18/19	**572.597**	

Gautefall Løypelag:
Org.nr. 995 900 343

Årsmelding 20117/2018

Styret i løypelaget har bestått av:

Leder:	Erik Steinar Dahl	Vara: Geir Skyttemyr	
Nestleder:	Erling Lauvland Knutsen	Vara: Harald Nilsen	
Kasserer:	Bodil Gautefald		
Styremedlem:	Kim Andre Pettersen	Vara: Roger Randal	
Styremedlem:	Jon Vehus	Vara: Roald Nomme	
Sekretær:	Terje Gautefall	Vara: Olav Gautefald	
Styremedlem:	Einar Straume	Vara: Arne Sætre	Drangedal kommune

Generelle opplysninger:
Gautefall Løypelag er registrert i Brønnøysundregisteret.
Grasrotandelen, Skisporet.no og Vipps konto nr. 92679
E-post: gautefall.løypelag@gmail.com
Postadresse: Gautefallsentralen, 3750 Drangedal

Formål:
Tilrettelegging, organisere preparering, dugnader og vedlikehold av løypenettet.

Styret har jobbet med følgende saker dette året

- Løypelaget har avholdt 4 styremøter, 1 informasjonsmøte med representanter fra Drangedal kommune.
- Utbedret og lagt om løypa fra toppen av Bjønntjønnlia og opp mot Gamatun for kr 75 000.
- Laget ny nedfart fra Rytterspranget og ned til bunnen av alpinanlegget sammen med hytteutbyggerne.
- Malt opp ca 200 løypestaur til supplering / merking av løypenettet vårt.
- Flere møter og befaringer med grunneiere og utbyggere om plassering og utbedring av løypene.
- Deltatt på møter sammen med grunneiere og Kjosen IL for å gjenoppta "Gautefallrennet". Et turrenn som skal gå av stabelen palmesøndag. Her skal vi bistå med løypepreparering og løypevakter ute i terrenget.
- Søkte Drangedal kommune om kr 150 tusen som er innvilget.
- Søkte Nissedal kommune om kr 350 tusen til utbedring av løypenettet, innvilget med kr 200 tusen.
- Hyttelagene har deltatt på dugnader for å vedlikeholde løypene.

Vi er:

- Sponset med kr 20 tusen fra Drangedal sparebank
- Sponset med kr 20 tusen fra John Olav Gjeldstad
- Sponset med kr 5 tusen fra Bjønntjønn fjellgrend
- Sponset med kr 15 tusen fra Bodil og Olav Gautefald

- Det har kommet inn kr 70 tusen på VIPPS kontoen.
- På grasrotandelen er det kommet inn kr 40 tusen.

Videre har vi:

- Takket være den flotte snøvinteren vi har hatt i år, vil vi overskride budsjettet for preparering av løyper. Dette dekker vi inn fordi det har kommet inn mange ekstra bidrag fra enkeltpersoner og innbetalinger på vår Vippskonto. I tillegg har flere hytteeiere enn tidligere vært med å bidra med løypeavgift. I enkelte hyttelag har bort i mot 100% vært med å bidra til fellesskapet.
- Selv om det ikke har vært behov for det i år, jobber vi videre med å få til en ordning med kunstsnø produksjon i Biathlon anlegget for å kunne gå på ski i snøfattige vintre.
- Det er fortsatt et stort forbedrings behov med grunnarbeid på deler av løypenettet vårt. Vi vil prioritere dette etter beste evne kommende sesong slik at vi kan preparere løyper selv med lite snø.
- Det er også i år kjørt opp scooterløyper til noen av fjelltoppene i området og den gule løypa (24km) nord for det eksisterende løypenettet

Løypelaget har bedt alle hyttelagene om å presisere for sine medlemmer hvor viktig det er at alle bidrar med løpeavgift på kr 500. Dette for at vi fortsatt kan drive med løypekjøring for alle skiglade hytteeiere. Vi har presisert for hyttelagene at et godt løypenett vil øke hytteverdien vesentlig.

Vi oppfordrer alle som tipper til å gi sin grasrotandel av tippemidlene til løypelaget. Oppfordre også besøkene og leietakere til å VIPPSE et bidrag til VIPPS kontoen vår.

Pengene kan VIPPSES til Gautefallsentralen # 92679 GAUTEFALL LØYPELAG.

Løypelaget takker alle som har bidratt med dugnad og penger til utbedring og vedlikehold av løypene våre

Mvh. Leder av løypelaget
Erik Steinar Dahl

Søknad om midler fra «Pott til Fellestiltak» for utbedring av løypenettet på Kyrkjebygdheia

Prosjektbeskrivelse

De siste årene har Kyrkjebygdheia Løypelag (KL) utbedret både sommerløyper og skiløypene på Kyrkjebygdheia for ca. kr. 300.000. Arbeidet har i hovedsak vært knyttet til å utbedre flere broer og lage klopper i terrenget. I tillegg har vi foretatt en generell rydding av både tur- og skiløypenettet. Samtlige hytte vel-lag har vært aktive på dugnader for å hjelpe til og for å holde oppe standarden på tur- og skiløypene.

Bortsett fra sist vinter har vi erfart store problemer når det kommer perioder med mildvær Skiløypene går flere steder over myrlendte områder og over bekker. Mildværsperiodene og en generell klimaendring(?) har medført overvann på myrene og i løypene. Åpne bekker har i tillegg vanskeliggjort passering med løypemaskin. Derfor planlegger vi å foreta et større inngrep for å holde løypenettet i brukbar stand når en mildværsperiode setter inn.

Følgende prosjekter er under planlegging:

- Legge forholdene bedre til rette for løypekjøring på Langmyr ved å foreta rydding og drenering for å få bort overvannet uten å gjøre skade på myra
- Legge til rette for en rundløype på Langmyr på ca. 3 km til glede for barn i alle aldre
- Rydde, drenere og bygge broer over bekker i det som på folkemunne kalles «mil-løypa og 7 km».
- Legge om løypa ved Frovatn.

Undertegnede har vært på befaring sammen representanter for Kyrkjebygdheia AS. Vi estimerer kostnadene for dette arbeidet til om lag kr. 350.000. I tillegg kommer kostnadene til materialer, frakt og bygging av broer over bekker. Dette er estimert til ca. kr. 75.000.

Vi søker derfor Nissedal kommune om kr. 300.000 til disse formålene. Vi regner med en dugnadsinnsats på kr. 75.000

Vi håper på positiv behandling av vår søknad til glede for både lokalbefolkning og hyttefolket. Det bør opplyses at vi også har hatt kontakt med konsulent for utmark, vilt og miljø for Kviteseid og Nissedal kommuner, Magne Skarprud, i forbindelse med planleggingen av arbeidet på Langmyr og over myrer generelt. Se vedlagte møtereferat samt siste årsrapport og årsregnskap.

Organisasjon

Kyrkjebygdheia Løypelag

Organisasjonsnummer

009991 28831

Prosjekt

Utbedring av løypenettet på Kyrkjebygdheia

Kontonummer

2801.30.73467

KONTAKTPERSON OG ADRESSE

Navn

Bjørn Reime

Måltrostveien 5

3970 Langesund

Mobil: 901 48 494

E-post

b.reime@online.no

Søknads beløp

Kr. 300.000

Referat fra befaringen på Langmyr

Tilstede: Magne Skarprud, Kviteseid kommune
Brynjulf Holm, Kyrkjebygdheia AS
Bjørn Reime

Kopi: Arild Jørgensen
Dag Lønnerød
Knut Kjelsås
Halvor Grimstvedt
Hans Jakob Kløvstad

Fra: Bjørn Reime

Dato: 14.08.2018

Dato: 13.08.2018

Sted: Langmyr, Kyrkjebygdheia

Formål: Befaring av Langmyr før arbeidet med å utbedre skiløypa starter

---

1. Bakgrunn for befaringen

Kyrkjebygdheia Løypelag har jobbet med planer for å legge forholdene bedre til rette for løypekjøring på Langmyr. I mildværs perioder og sent på skisesongen har løpekjøring med tråkkemaskin ikke vært mulig på grunn av overvann. Det er derfor en prioritert oppgave for løypelaget å bedre på disse forholdene, men inngrep med maskin i myrområder krever godkjennelse fra kommunale myndigheter.

Formålet med denne befaringen var å gjøre konsulenten for utmark, vilt og miljø for Kviteseid og Nissedal kommune, Magne Skarprud, kjent med våre planer og intensjoner for å utbedre skiløypa som går over dette myrområde. Hovedmålet for arbeidet er å få bort overflatevann fra trassen, ved å legge rør og gjøre mindre inngrep som leder vannet vekk fra traseen. Det vil kreve at vil legger om løypetraseen noe i forhold til i dag.

2. Beslutning/konklusjon

Kyrkjebygdheia Løypelag har etter befaringen fått godkjennelse for å foreta de nødvendige inngrep for å utbedre på Langmyr. Det stilles følgende krav og betingelser:

- Arbeidet med grøfting, rydding og oppbygging av løypa skal gjøres så skånsomt som mulig og minst mulig inngripen i terrenget
- Det settes opp merkestolper for den «nye» skiløypa slik at berørte hytteeiere kan se og vurdere den nye løypetraseen
- Berørte hytteeiere må få god anledning og tid til å uttale seg og komme med innspill før arbeidet settes i gang
- Det er også viktig at de hytteeiere som mener dette er ok, melder dette tilbake til løypelaget.
- Selv om alle berørte grunneiere har gitt muntlig aksept for dette arbeidet skal de også informeres skriftlig
- Kommunen skal ha melding når arbeidet starter og når arbeidet er ferdig.

Pr. 30.06.18

Årsregnskap for Kyrkjebygdheia Løypelag - 2018

Regnskap 01.07.16-30.06.17

Resultatregnskap	2018	2017
Inntekter		
Medlemskontingent	369,075.00	341,600.00
Renteintekter	744.98	1,302.11
Grasrotandel	18,212.79	13,340.49
Momsrefusjon	18,960.00	22,226.00
Gaver og sponsormidler (Drangedal e-verk)	25,000.00	0.00
Salg av løypekart		698.25
Sum inntekter	431,992.77	379,166.85
Utgifter		
Løypekjøring	335,000.00	335,000.00
Kontor og admin. kostnader	3,070.90	6,575.51
Data og Internet kostnader	3,440.33	3,952.87
Revisjonskostnader	2,968.75	2,843.75
Abonnement på Skisporet.no, Friluftsrådet Sør 1)	6,600.00	
Bankkostnader	1,008.77	543.00
KVS årsmøte 2016	0.00	2,940.00
Prosjekter:		
- Skiløyper, utbedring og rep av broer	0.00	4,393.00
- Sommerløyper - materialer	10,117.50	15,766.90
Sum kostnader	362,206.25	372,015.03
Overskudd	69,786.52	7,151.82

Bankinnskudd	
Bankinnskudd 01.07.17	305,733.38
Overskudd 01.07.17 - 30.06.18	69,786.52
Bankinnskudd 30.06.18	375,519.90

1) Beløpet gjelder abonnement på Skisporet.no for 2017 og 2018 (fra Friluftsrådet Sør)

Langesund, 30.07.18

Bjørn Reime (leder)

Sven Carlsen (revisor - SEC regnskap)

Årsrapport 2017/18

Perioden 01.07.17 – 30.06.18

Årsrapport

1. Generelt og Styrets sammensetning

En ny sesong for Kyrkjebygdheia Løypelag (KL) er over. Sesongen 2017/2018 markerte det 6. driftsåret for KL. Løypelaget er registrert i Frivillighetsregisteret og har organisasjons nr. 937893566. Styret i KL har bestått av følgende personer i 2017/18:

- Bjørn Reime, Hellebrote (leder)
- Dag Lønnerød, Holmevatn
- Knut Kjelsås, Sylvtjønn
- Arild Jørgensen, Breili
- Halvor Grimstvedt, Kyrkjebygdheia AS
- Steinar Lund, Stemtjønn (varamann)
- Hans Jakob Kløvstad, Huvtjønnleiken (varamann)

Det er i løpet av året avholdt 4 styremøter. Det har i tillegg har vært mye personlig kontakt, samt via e-mail og telefon.

2. Målsetting for Kyrkjebygdheia Løypelag

KLs primære formål er opparbeidelse og drift av langrennsløper og turstier. Dette innebærer blant annet:

- Sikre gode skiløyper til alle brukere på Kyrkjebygdheia og omegn, herunder hytteeiere, grunneiere, lokalbefolkning og dagsturister.
- I samarbeid med Kyrkjebygdheia AS tilrettelegge for løypepreparering.
- Organisere dugnad for vedlikehold av traseene sommerstid.
- Kreve inn løypebidrag.
- Merke og rydde nye og gamle turløyper
- Synliggjøre tilbudet for nærmiljøet via sosiale medier og vår hjemmeside - www.kbhl.no.

3. Løypekjøring 2017/18

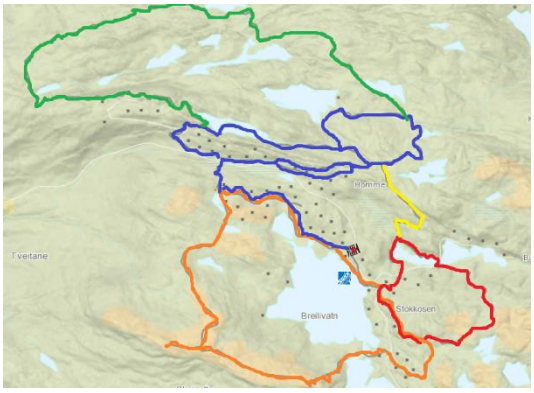

Hovedmålet for KL er å tilby et velpreparert løypenett i helgene og alle dager i jul, vinterferie og påske. Et delmål er å tilby brukbare løyper også i ukedagene gjennom vintersesongen. Derfor er Frovassdalen rundt, bedre kjent som mil-løypa og 7 km, blitt kjørt opp og preparert i midtuka. Denne løypa går fra steinbruddet (der løypemaskinen står) via Sylvtjønn, Langmyr, Hellebrote og Frovassdalen. Blå løype på vedlagte løypekart.

Så ble det endelig en vinter med mye snø og flotte skiforhold. Første oppkjøring med spor ble foretatt 5 januar, som var over en måned tidligere enn året før. Siste løypekjøring var 11 april. Det er en del år siden sist vi har kjørt løyper i over tre måneder.

Fra mil-løypa i vinter

Selv om det var en snørik vinter så bød store snøfall problemer enkelte helger og hvor tilbudet om fine oppkjørte løyper ikke ble slik vi ønsket.

I motsetning til fjoråret viste været seg fra sin beste side både i vinterferien (uke 8) og påsken. Det førte til flotte forhold for fine skiturer i disse periodene selv om noen synes løypene ble noe harde enkelte dager i påsken. Totalt sett en meget god skivinter.

Akebakken ved Huvtjønnleiken ble også denne vinteren kjørt opp når snøforholdene har gjort det mulig. Det har vært et populært tiltak og akebakken er blitt mye brukt.

Styret vil rette en stor takk til Kristian for hans profesjonelle arbeid med løypekjøring gjennom hele sesongen.

4. Utvikling av sommerløyper

Hovedmålet for sommerløypene er at alle hytteeiere skulle ha en enkel og grei tilgang til en sommerløype. Tre sommerløper har vært prioritert:

1. Ervetjønn til Skornetten og videre ned til Holmevatn
2. Sommerløype fra Stemtjønn via Hellebrote til Nutstøylnuten
3. Sommerløyper på Espeliheia

Sommerløypa fra Ervetjønn til Skornetten er ble ferdig kloppet høsten 2016. Kun mindre arbeid gjenstod og det ble ferdigstilt sommeren 2017. En stor takk til alle som har bidratt på dugnad for å få denne turløypa ferdig. I vinter har vi kjørt ut materialer for klopping på strekningen Skornetten til Holmevatn. Det blir kalt inntil dugnad i løpet av sensommeren eller tidlig høst. Det planlegges også å merke en avstikker opp til Nipa og Tvågedokkheia

Sommerløypa fra toppen av Stemtjønn via Hellebrote til Nutstøylnuten er ferdig blåmerket. Det gjenstår å rydde og bygge noen klopper på stekningen Hellebrote til Nutstøylnuten. Dessverre har vi ikke fått grunneiers godkjennelse for dette arbeidet, men det jobbes med å få løst denne saken til beste for alle parter. Det sees også på muligheten å lage en rundløype som vil gå i den gamle turstien via Nutstøyltjønna.

Utsikt fra turløypa på Espeliheia

Sommerløypa på Espeliheia som vi har kalt «Svåheii rundt» ble ryddet og blåmerket i september 2015 og er blitt meget populær. Tilbakemeldingene fra turgåere på sosiale medier er meget positive. Det synes vi er gledelig. Blåmerkingen er frisket opp i løpet av våren 2018. Det gjenstår litt rydding, men løypa er nå så mye brukt at stien er lett å følge.

Når disse tre sommerløypene er ferdig vil det investeres i skilting og informasjonstavler med løypekart.

5. Økonomi

Løypelagets økonomi er blitt betydelig forbedret de siste årene. Regnskapet for 2017/18 viser et overskudd på kr. 69.786,52. mot kr. 7.152,82 i 2016/17. Det gode resultatet skyldes i hovedsak større innbetalt løypebidrag fra hytteeiere og andre, støtte fra Drangedal E-verk samt lavere kostnader og investeringer. KL har nå en bankbeholdning på kr. 375.519,90.

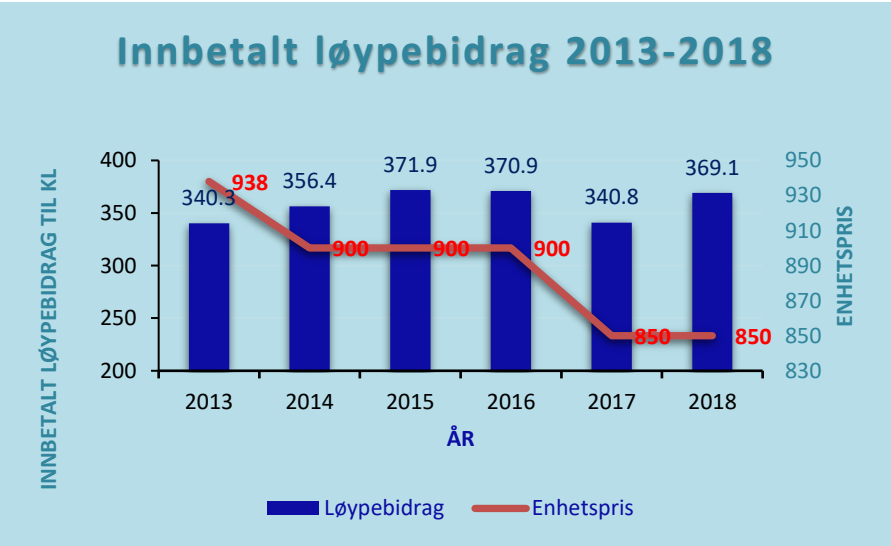

Det er god oppslutning blant hytteeierne for å støtte løypelaget. Styret takker for all økonomisk støtte. I alt har 430 hytteeiere betalt inn løypebidrag. Dette er en forbedring på 27 hytteeiere fra 2017. Løypebidraget pr hytteeier var uforandret, kr. 850 for 2017/18 sesongen.

Det ble sendt ut innbetalingsanmodning til 560 hytteeiere, dvs at 76.8% av alle hytteeiere har betalt løypeavgiften for siste sesong. Løypebidraget til KL er frivillig og resultatet er klart bedre året før (72.9%), men likevel under målsettingen på 80%. 130 hytteeiere har ikke betaltløypebidrag denne sesongen, men vi håper stadig flere innser viktigheten av et godt løypenett både sommer og vinterstid. Støtten til løypelagets arbeid vil bidra til at Kyrkjebygdheia forblir et attraktivt hytteområde og bidrar til verdistigning på den enkelte hytte.

Det bør nevnes at det nå er mulig å betale løypebidrag via Vipps. 34 personer benyttet seg av denne muligheten denne sesongen. I tillegg har 11 andre som bruker skiløypene våre betalt ulike beløp til løypelaget.

- Totalt kom det inn kr. 369.075 i løypebidrag. Dette er en forbedring på kr. 27.475. Gjennomsnittlig innbetaling er kr 837.
- Flere hytteeiere betaler fullt bidrag eller mer. 430 hytteeiere i 2018 mot 403 i 2017.
- Momsrefusjon og Grasrot andelen fra Norsk Tipping utgjør til sammen kr. 37.172 (kr. 35.566 i 2017). Grasrot andelen er økende
- KL mottok kr. 25.000 fra Drangedal E-verk. Dette er en årlig indeks regulert innbetaling.

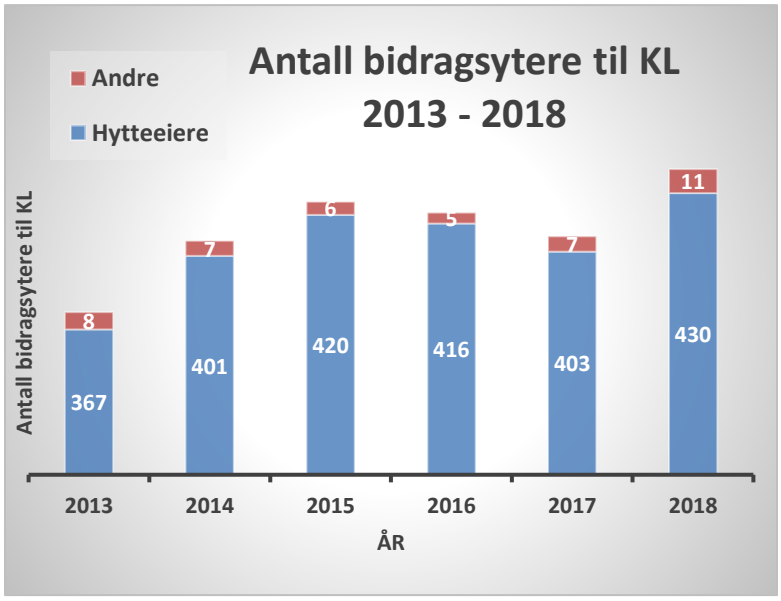

- Selv om vi nå sender ut betalingsanmoding via mail, vil styret få takke Veistyret for oppdaterte adresselister og utskrivning innbetalingsgiroene
- Totalt kostnader for driftsåret 2017/2018 er kr. 362.200,25. Betaling til Kyrkjebygdheia AS for løypekjøring utgjør kr. 335.000 og er selvfølgelig den største og viktigste utgiften for KL.
- Arbeidet med tilrettelegging av turløyper fortsetter og er belastet regnskapet med totalt kr. Kr.10.117,50.
- Vi har et abonnement på Skisporet.no via Friluftsrådet Sør. De glemte å sende oss faktura for sesongen 2017. Dermed er regnskapet belastet med 2 x kr. 3.300 for 2017 og 2018, totalt kr. 6.600
- Regnskapet er vedlagt denne årsrapporten.

6. Annet

a) Web- kamera og web-side

Siden høsten 2014 har vårt webkamera og vår webside - www.kbhl.no – vært operativt. Tilbakemeldinger tyder på at dette er populært blant hyttefolket og andre brukere av Kyrkjebygdheia. Web-siden og programmet krever imidlertid vedlikehold og utvikling. Styret har jobbet med å få et selskap til å utføre denne jobben for en akseptabel pris. Kontrakt forslag foreligger og vi bli underskrevet i løpet av sommeren eller høsten.

I tillegg er det et ønske å få reklame fra lokale bedrifter og leverandører inn på vår hjemmeside samt en presentasjon av alle sponsorene.

b) Informasjon til medlemmene

Informasjon til alle er viktig for løypelaget. I tillegg til vår web-side, har vi brukt Facebook sidene «Vi som bruker Kyrkjebygdheia» og «Vi som har hytte på Kyrkjebygdheia» som informasjonskanaler. I løpet av året har vi publisert over 50 ulike løypeinformasjoner på vår web-side og disse Facebook sidene. Særlig førstnevnte Facebook side er blitt meget populær med over 2600 medlemmer. Vi vil fortsette med denne informasjonen også neste sesong.

c) Grasrotandelen i Norsk Tipping

Registreringen i Frivillighetsregisteret gir oss rett til å få Grasrotandeler fra Norsk Tipping. Ved utgangen av mai 2018, hadde 78 personer oppført KL som grasrot mottaker. For inneværende regnskapsår har dette gitt en viktig ekstra inntekt på kr. 18.212,79, en forbedring på nesten kr. 5.000

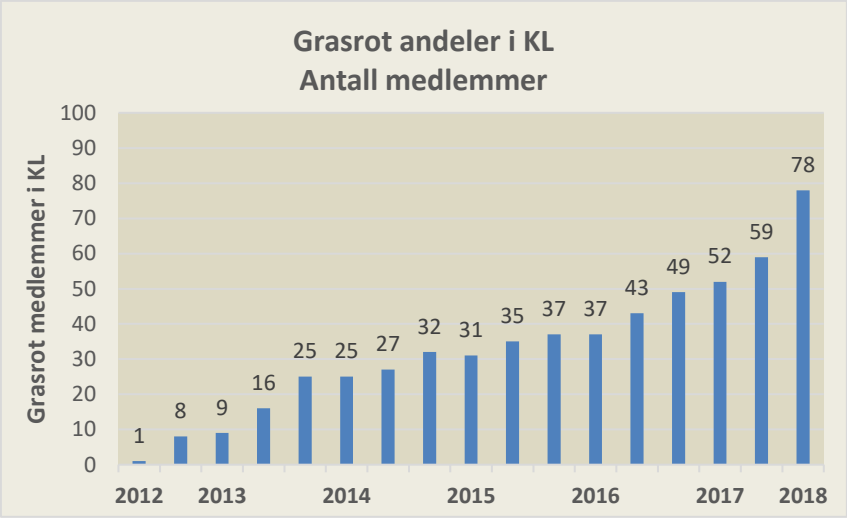

Grasrotandelen har økt gradvis over årene og blitt en betydelig inntektskilde for KL Styret er enige om å intensivere informasjonen til hytteeierne, men vi gjentar at det er ikke KL's intensjon å ta å ta Grasrotandeler fra andre veldedige organisasjoner. Har dere barn og barnebarn i idrettslag, musikkorps, etc. og gir Grasrotandelen til dem er det riktig, men hvis dere ikke har noen tilknytning tar vi gjerne mot din Grasrotandel.

d) Dugnad

Det er ikke blitt arrangert noen store dugnader dette året. Imidlertid er det blitt utført arbeid av frivillige på alle tre turløypene. Det siste arbeidet med å legge terrassebord på broa ved Nystøylvatn ble gjort på dugnad høsten 2017. Styret retter en stor takk til alle som har deltatt på dugnadene til felles beste. Totalt har vi det gått med over 75 dugnadstimer. Da er ikke et ubetydelig arbeid fra styrets side inkludert.

Etter styret sin mening bør det jobbes med å få på plass en permanent dugnadsgjeng, samtidig som man kan innkalle andre interesserte og frivillige.

e) Gaver og sponsor midler

I forbindelse med revisjonen av konsesjonsvilkårene for Suvdølavassdraget, som blant annet omfatter Breilivatn og Holmevatn har Drangedal E-verk besluttet følgende:

> *«Drangedal E-verk yter eit årleg beløp på kr 25 000 som tilskot til løypelaget på Kyrkjebygdheia. Det er eit friviljug tilskot som blir gitt som kompensasjon for vanskar med å passere dei regulerte vatna om vinteren på grunn av usikker is. Tilskotet skal regulerast etter konsumprisindeksen.»*

Kyrkjebygdheia Løypelag vil benytte anledningen å rette en stor takk til Drangedal E-verk for denne gaven og for den forståelsen de viser for å legge forholdene til rette for å videreutvikle tilbudet både sommer og vinter til alle brukere av Kyrkjebygdheia.

Som i tidligere år søkte Kyrkjebygdheia Løypelag støtte fra "Fellespotten" i forbindelse med innføring av eiendomsskatt i Nissedal kommune. Det ble ingen tildeling i år heller til løypelaget, men slik som disponeringen av «fellespotten» har blitt praktisert de siste årene bør vi ha gode muligheter ved neste og siste tildeling i denne kommunestyre perioden. Tildelingen skjer vinteren 2019.

f) <u>Innkomne forslag til årsmøtet 2017</u>

Det kom inn to konkrete forslag til styret på forrige årsmøte.

1. Opparbeide snøsikre skiløyper på Kyrkjebygdheia
2. Mer snøsikker skiløypetrasé og snarvei fra Røde Kors hytta og tilbake til grustaket (P-plassen for løypemaskinen)

Forslaget om snøsikre skiløyper ble oversendt til styret for videre behandling. Denne løypa skulle gå på nordsiden av Frovatn og forutsatte bruk av den gamle 2-mila. Det viste seg at det ikke er mulig å komme fram med en løypemaskin på nordsiden av Frovatn uten betydelig inngrep i naturen.

Styret har jobbet videre med å se på muligheten for en bedre og mer snøsikker rundløype. Derfor har vil vi i samarbeid med Kyrkjebygdheia AS sett på mulighetene for å maskin preparere deler av mil-løypa fra parkeringsplassen på Langmyr via Nystøylvatn og tilbake over «7 km». Dette blir en løype på 7-8 km. Samtidig vil vi se om det er mulig å lage en rundløype og se på mulighetene for drenering på Langmyr. Før vi eventuelt kan starte arbeidet på Langmyr må vi ha godkjennelse fra kommunens konsulent for utmark/vilt og miljø. Befaring vil skje en gang i august.

Angående sak nr 2 så vedtok årsmøtet i fjor ikke å gi tillatelse til kjøring med løypemaskin inne i hytteområde. Ny søknad kom på bordet om å bruke snøscooter i stedet for løypemaskin. Styret besluttet ikke å etterkomme denne søknaden. Hovedgrunnen var at vi ikke disponerer snøscooter eller har kapasitet til dette arbeidet. En annen grunn var at det ville koste løypelaget et sted mellom kr. 30-50.000 pr år på en tjeneste som bare kom relativt få til gode.

I ettertid så har Nissedal kommune gitt sin godkjennelse til privat oppkjøring av løyper med snøscooter fra Huvtjønnleiken til Røde Kors hytta. Styret tar den beslutningen til etterretning.

Utbygging av hytteområdet på Bakkebufjellet og generell fortetning av hytteområdene vil på sikt kreve nye traséer. Det er også flere på Stemtjønn som ønsker en lettere og bedre tilgang til skiløypa i Frosvassdalen (mil-løypa). Styret ser kontinuerlig på alternative og nye skiløyper. Den «gamle» 2-mila er et godt alternativ.

g) Andre prosjekter

Det har i løpet av året vært kontakt mellom Nissedal Idrettslag og løypelaget i den hensikt å finne prosjekter til gjensidig nytte for begge parter. Etter et møte med styret i idrettslaget og informasjon på deres årsmøte ble vi enige om å utrede mulighetene for en rundløype på Langmyrtjønn. Nissedal I.L. ønsker en ny skiløype som kunne erstatte anlegget på Baksås som har slitt med dårlige skiforhold de siste årene. Denne løypa ville da få flomlys (led lys) og mobil snøkanon. Fra løypelagets side var ønsket at dette samarbeidet lettere kunne gi økonomisk støtte fra Nissedal kommune, Tippemidler, Sparebankstiftelsen, etc. til driften av aktiviteter på «heia».

Prosjektet har imidlertid stoppet opp fordi en av de berørte grunneierne planlegger å sette ut nye hyttetomter i dette område.

Nissedal Kommune.
v/næringskonsulent
Hildegunn Rønningen

Kyrkjebygda 11/2-19

NISSEDAL KOMMUNE
Sak.nr. 19/79-3 Dato 14/2-19

Ang utdeling kommunale midlar, eigedomsskatt, 2019

Styret, Framnes Vel i Kyrkjebygda vil med dette søke tilskudd frå desse midlane.
Pengane skal gå til halde fram med å ruste opp sentrum i Kyrkjebygda.
I år er det utfylling mellom området "butikken og Astrid Løvdal",
å legge belegningsstein der. Dette er i samråd med vegvesenet, som vi og har fått noko økonomisk støtte frå til nemnte prosjekt.
Kalkulert utgift til graving, utfylling og legge stein, inklusive noko arbeid, ca 60 000
Vi kan ikkje klare spesifisere meir.

Vi er takksam om søknaden og kan ligge, med tanke på andre moglege midlar
som kan gje støtte.

Målet er at Kyrkjebygda sentrum skal gje eit positivt inntrykk for alle som kjem hit.

Konto for innbetaling, Framnes Vel 2714 2015 248 /merka "sentrum"

For styret

John Nordbø.
John Nordbø, leiar
sign

Solbjørg Walseth
Solbjørg Walseth, styremedlem

Fra: Finn Arthur Forstrøm (FINFOR@siv.no)
Sendt: 15.02.2019 15:40:51
Til: Info Nissedal
Kopi: simen frydendal; vitan@online.no; Liv.Astrid.Eidi.Rask@sandefjord.kommune.no; Grant Gundersen; Henry Andersen

Emne: "Fellestiltak". Søknad om støtte til bygging av Gapahuk ved Lisle Rosstjenn.
Vedlegg: 2018.01.17_Nissedal_kommune_N_-_38_560_-_Felehovet_nord_-_Søknad_om_oppføring_av_gapahuk_-_svar.pdf
Felehovet Nord Hytteeierforening ønsker om å bidra til nærmiljøet ved å sette opp en gapahuk ved sørenden av Lisle Rosstjenn. (liknende de som DNT har satt opp flere av på Gautefall).
Etter blant annet befaring med grunneier Erling Tveit er ønsket plassering som angitt i utsnitt av kart nedenfor.
Kommunes tillatelse til å sette opp gapahuken ble gitt den 17.1. 2018 (se vedlegg).

«Grunnarbeidet» er gjennomført og materialer er innkjøpt (ligger på lager hos «Byggern). Selve byggingen av gapahuken vil gjøres på dugnad i vår/sommer.

Budsjett

Materialer	30 000
Svingbar syrefast grill	18 000
Totalt	48 000

Vi søker om hel eller delvis finansiering av byggingen av gapahuken. Hytteeierlaget påtar seg alle kostnader ved drift og vedlikehold.

Ser fram til tilbakemelding.

Vennlig hilsen
Finn Arthur Forstrøm
Leder Felehovet Nord Hytteeierforeing
Mobil: 950 23 057
mailto: finfor@siv.no

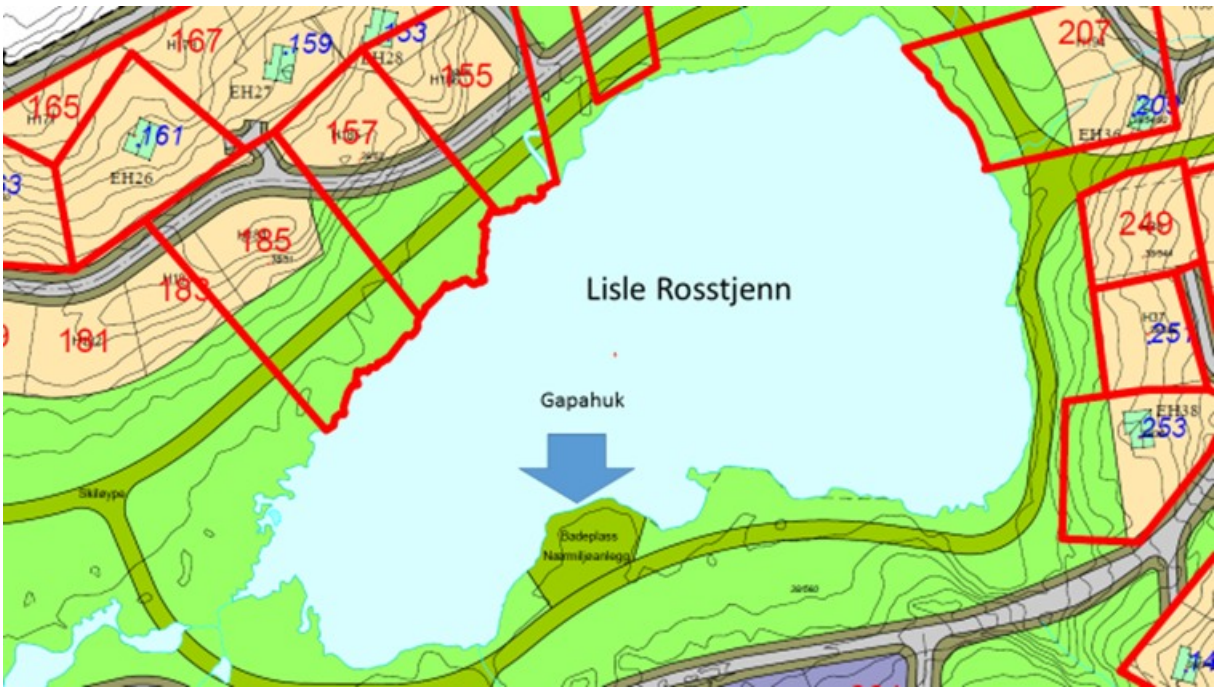

Felle Løypelag

Gamle Drammensvei 269 D
1383 Asker
Tlf. +47 95 08 70 05
post@felleloypelag.no
Org.nr. 895 199 702
Bank: 2801 24 18606
www.felleloypelag.no

Nissedal kommune

Kultur
3855 Treungen
Att: Hildegunn Rønningen, Næringskonsulent.
hildegunn.ronningen@nissedal.kommune.no

Felle den 18. februar 2019

FELLESPOTT

Søknad om tilskudd til opparbeidelse og drift av løypenett i området Felle – Havrefjell – flere hyttefelt - Løytesdalen

Felle løypelag er en organisert forening som har som mål å arbeide for fritidsaktiviteter for hyttefolk, turister og innbyggere fra Nissedal kommune, både sommer- og vinterstid. Foreningen driver som en idealistisk gruppe og stiller med vesentlige dugnadstimer hver sesong for å produsere og vedlikeholde tur- sykkel- og skiløyper i Felle og omegn, Nissedal kommune.

Vi ser at våre løyper brukes flittig, både sommer- og vinterstid.
Brukerne er hytteeiere i området og, i ganske stor grad, kommunens innbyggere fra Felle og omkringliggende områder.

Våre hovedoppgaver er:

- **Opparbeiding av løpetraseer**
  Målet er å tilby gode løyper i alle årstider.
  - Sykkel/BMX- brukere, turgåere og joggere i vår - sommer- og høstsesongen
  - Preparere et godt grunnlag for kjøring av skiløyper på minimalt med snø.
    Dette ser vi blir stadig viktigere. Vi vil da kunne tilby gode skiløyper i en mye lenger del av snøsesongen.

  Dette har vi kommet godt i gang med, men vi ser at kostnadene er store.

- **Oppkjøring og vedlikehold av gode skiløyper/spor**
  Løypekjøring gjør vi for en stor del på dugnad som utføres av hytteeierne.
  Vi samarbeider også med Felle IL, både på løypekjøring og innkjøp av ny, brukt løypemaskin.

- **Våre løyper er til fri benyttelse, også for nær og fjern lokalbefolkning.**

Utført i året 2018:

Sporkjøring:
I vinter/vårsesongen driver vi sporkjøring for å skaffe gode skiløyper til brukerne. Dette ble gjort, delvis ved hjelp av et betalt samarbeid med Felle IL, delvis ved hjelp av innkjøpt UTV. Innleie ble betalt med midler som vi har samlet inn ved dugnadsarbeid og medlemskontingenter. Vår egen maskin ble kjørt utelukkende på dugnad.

Løyperydding og grunnlagspreparering:
I løpet av 2018 har vi også klart å rydde, planere og utvide en stor del av løypetraseen. Målet med dette er å opparbeide et jevnest og tørrest mulig grunnlag for traseen, slik at vi kan kjøre løyper på minimalt med snø.
Vi har måttet leie inn mye maskinhjelp fra Solberg Maskin AS, og dette har kostet mer enn vi strengt tatt hadde råd til. Vi har likevel valgt å gjøre dette som vi har ansett som helt nødvendig for å kunne kjøre løyper på det stadig dårligere snøgrunnlag som værgudene tilbyr oss. Laget har hatt stor dugnadsinnsats fra sine medlemmer, både til planering (hjelpemenn til maskinarbeid) og rydding, men arbeidene har likevel medført store utbetalinger.
Kostnadene har vi foreløpig dekket ved å bruke siste rest av midler vi har skaffet oss ved dugnadsarbeid og kontingenter fra medlemmer (hytteeiere)
I tillegg har laget måttet låne 200 000 av noen av medlemmene. Dette beløpet håper vi å kunne tilbakebetale ca. 120 000 av i løpet av inneværende år, slik vedlagte budsjett viser.

Oppgaver i 2019:

Løyperydding og grunnlagspreparering:
Vi ser at det vil bli nødvendig med ytterligere prepareringsarbeider, som vil medføre relativt store kostnader også i inneværende år. Vi har anslått å bruke ca. 100 000 på dette i 2019

Sporkjøring:
I vinter/vårsesongen driver vi sporkjøring for å skaffe gode skiløyper til brukerne. Dette blir gjort, delvis ved hjelp av et betalt samarbeid med Felle IL, delvis ved hjelp av innkjøpt UTV. Innleie blir betalt med midler som vi har samlet inn ved dugnadsarbeid og medlemskontingenter. Vår egen maskin blir kjørt utelukkende på dugnad.

Hytteeierne bidrar årlig med kr. 800.- pr. hytte(i tillegg til mye dugnad). Denne satsen er vanskelig å øke, da dette allerede er mer enn de omkringliggende løypelag krever i tilskudd fra sine hytteeiere.

Vi søker derfor Nissedal kommune om et tilskudd til opparbeidelse av et best mulig løypegrunnlag, og drift/vedlikehold av løypenettet for 2019.

Omsøkt beløp: kr. 85 000.-

Hilsen
for Felle Løypelag

Kristian Bay	Aage Nystøl (95 85 97 42)
(leder)	(nestleder)

Budsjett for Felle Løypelag mai 2019- mai 2020			
	UTGIFTER	INNTEKTER	LÅN
Container:			
Innkjøp av materialer	kr 5 000,00		
Elektro materiell - montering	kr 5 000,00		
UTV:			
Service på maskin	kr 2 500,00		
Oppgradering av UTV	kr -		
Snøscooter:			
Service på snøscooter	kr 2 500,00		
Løyper: Sommer 2019			
Graving/Preparering	kr 80 000,00		
Materiell (Rør, Transport, Drivstoff etc.)	kr 5 000,00		
Materiell (Drivstoff, div.)	kr 15 000,00		
Løyper: Vinter 2019/2020			
Løypekjøring	kr 75 000,00		
Sum utgifter	**kr 190 000,00**		
Inntekter:			
Bidrag fra SOV		kr -109 000	
Bidrag fra Gresstjønn Hyttevel		kr -28 000	
Bidrag Treungenfestivalen		kr -5 000	
Bidrag fra Nissedal Kommune		kr -85 000	
Bidrag fra Norsk Tipping		kr -3 000	
Sum inntekter		kr -230 000	
Budsjettert resultat		**-40 000**	
Lån:			
Lån fra Løypelagets medlemmer			200 000
Tilbakebataling av lån = Salg av snøskuter			-80 000
Tilbakebetaling av lån= årets resultat			-40 000
Rest lån ved avslutning av sesongen			80 000

Vedlausfjell og Slokedalsfjellet Løypelag, org.nr. 913 077 547
Skålivegen 245
4862 Åmli **25.02.2019**

Nissedal kommune

<u>Søknad om tilskudd fra pott for fellestiltak</u>
Løypelaget tilrettelegger for- og drifter skiløyper i områdene rundt Skåli på Felle. Løypelaget består av medlemmer fra hyttefeltene på Vedlausfjellet og Slokedalsfjellet.
Løypenettet som består av ulike merkede rundløyper i områdene rundt hyttefeltene er til allmenn bruk.
Totalt kjøres det opp ca. 25 km med løyper denne sesongen.
Målet er å øke kvaliteten på eksisterende løypenett samt utvidelse med nye løyper.
For året 2019 er planen å bygge/utbedre løypenettet i områder hvor det er store utfordringer når det er stor vannføring i bekkene. Dette arbeidet består i å etablere klopper og bruer (jobben i 2018 er ble ikke komplett ferdig)
I tillegg ønsker løypelaget å planere ut enkelte områder slik at kvaliteten på løypene blir akseptable selv med lite snø (startet med dette arbeidet i 2018).
Hele løypenettet blir kjørt opp med hjelp av snøscooter og løypemaskin. Begge maskinene trenger nødvendig vedlikehold i 2019.

- Materiell til klopper og bruer 25.000,-
- Innleie av gravemaskin for planering 20.000,-
- Påkrevd service på snøscooter og løypemaskin 10.000,-

SUM: 55.000,-

I tillegg til dette vil det bli nedlagt ca. 150-200 timer dugnadstimer fra medlemmene i løypelaget.
Løypelaget håper på en positiv tilbakemelding fra kommunen vedr. våre planer for 2019.

For Vedlausfjell og Slokedalsfjell Løypelag
Audun Thorsen
Kontaktperson

NISSEDAL KOMMUNE
Sak.nr. 19/79-8 Dato 27.02.19

Til Nissedal kommune

Treungen 25.02.19

Søknad om støtte til fellestiltak

Treungen IL er eit aktivt idrettslag med fleire undergrupper. Vi tilrettelegg for variert aktivitet både sommar og vinter. Kvar veke har våre frivillige over 20 faste treningar for både barn og vaksne. Vi har dei siste åra arrangert store motbakke- og terrengløp. Vi har også tilrettelagt for aktivitet gjennom stirydding og topptursatsing. Alt arbeid i Treungen idrettslag blir gjort på dugnad.

Mykje av aktiviteten vår går føre seg på sentralidrettsanlegget i Treungen. Der har vi fotballbane på sommaren og skøyteis på vinteren. I fjor bygde vi ein ny utandørs treningspark som kan brukas til styrketrening.

Vi ynskjer å tilretteleggje for ein heilårssti i nær tilknytning til idrettsanlegget. Stien vil delvis byggas utfrå eksisterande løyper på den gamle jernbanelina og den gamle lysløypa. Vi ser for oss heilårsbruk av denne stien. Den skal brukas til gange, jogging og sykling på sommaren og til skiløyper på vinteren. I fyrste omgang vil vi opparbeide stien. Det er behov for ein del fyllmasse og også noko klopping og små bruer. Delar av dette arbeidet vil bli gjort på dugnad. På sikt ynskjer vi også å få lys i lysløypa igjen.

Treungen idrettslag har i over 30 år hatt kasser på fjelltoppane rundt Treungen. Vi ser at interessa for desse turane er stigande. Skuggenatten er kommunens mest besøkte topptur. I fjor skreiv over 4000 seg inn i boka på denne toppen. Mange parkerer på idrettsanlegget for å starte turen til Skuggenatten. Merkinga frå idrettsanlegget til Skuggenatten er per i dag ikkje så god. Starten på denne turen vil ta utgangspunkt i denne nye stien. Stien skal også gå innom gapahuken som Trenissen 4H og Treungen IL sette opp for nokre år sidan. Dersom vi får støtte, ynskjer vi eit samarbeid med kommunen for å vurdere om denne stien kan bli ein del av folkestien som tidlegare er planlagt inn i dette området.

Morten Solberg

Prosjektansvarleg og styremedlem i Treungen IL

Elin Fjalestad

Styreleiar Treungen IL

Budsjett

Heilårssti ved sentralidrettsanlegget i Treungen

Fyllmasse:	80 000
Materialer til bruer, klopper og skilt:	30 000
Arbeid/ leie av maskiner:	40 000
Total søkesum:	150 000

Søknad om støtte til tursti

frå fordeling av pott for fellestiltak.

Ei prosjektgruppe arbeider med å lage tursti over Langfjell.
Langfjell i Treungen er kanskje det flottaste fjellet med den beste utsikten over Nisser. Medan andre fjell har turstiar og skilting, er det ingen skilt som syner korleis ein skal kome opp på Langfjell. Dei fastbuande kan klare det, så vidt, mens hyttefolket har liten sjanse til å finne den beste vegen. Denne stien blir laga for å opne opp for ei stor naturoppleving for dei ca. 3000 hytteeigarane i distriktet og gjere Nissedal endå betre som turistkommune.
Stien skal heite **Langfjell Panorama sti** og skal gå på kanten av platået, der utsikten er best, men der det likevel er trygt og morosamt å gå. Dyktige stiryddarar som Per Kveim og Bjarne Reime er med i arbeidsgruppa. Denne stien vil vere med å profilere Nissedal som toppturkommune og fjellklatrarkommune. For på sikt er det også plan om å lage **Langfjell klatresti,** opp ei to eller renne rett nord for Svallto. Dette vil bli ein klatresti utan sikring, bare med merking og rydding av sti frå Fjonevegen og opp til der fjellsida startar og merking heilt opp til toppen. Sjølv gjekk eg opp der i min ungdom.
Dette prosjektet er viktig for Nissedal som turistkommune. Turløypa bruker landskapet Nissedal er best på, fantastiske utsiktsfjell rundt Telemarks største og vakraste innsjø. Stien er viktig for turismen og for folkehelsa. Panorama stien vil bli laga i byrjinga av mai og skal gå frå Naurak til Gaurak på kanten av platået, med også ein kortare variant frå sørsida, ein rundtur med ei sløyfe innom Hattetjønn.
Grunneigarane er kontakta og dei har alle gjeve løyve til turløypa.

Prosjektgruppa søker om kr. 10 000 i støtte.
Skilting, merking med farge, taug i dei brattaste bakkane både i Øyufshaugane og på nordsida.
Rydding av stiar, bensin til motorsager og ryddesager.
Uforutsette utgifter.

Treungen 27. februar 2019.

Med helsing frå

Olav Jakob Tveit.
Leiar i prosjektgruppa.

Fra: Kristian Grimstvedt (Kristian.Grimstvedt@skagerakenergi.no)
Sendt: 03.03.2019 09:07:29
Til: Hildegunn Rønningen
Kopi:

Emne: SV: Søknad om tilskot til løypekjøyring i Nesheia
Vedlegg:
Ang. info om løypekjøring.
Løypelaget er drevet i privat regi hittil, i 2019 vil det etableres et lag med styre for å styre bruk av midlar til laget.

Hytteeigarar betaler kr 1000,- i frivillig avgift, av 38 så betaler ca 21 – 22 for tiltaket, dette gir ca 22.000,- i inntekter pr år.

Hovedkostnaden er maskinkostnader og drivstoff og er privat som benyttes for løypekjøringa.

Løypelaget etableres i samarbeid med grunneigarnaboar. Bl. a underteikna og Jan Tore Nes.

Naturleg så ligg hovedinteressa for å opprettahalde eit løypenett hos dei som har hyttefelt, men ønsker , og er avhengig av samarbeid med grunneigarane, derfor etableres Nesheia løypelag.

Konto for laget etableres i disse dager, og blir ettersendt.

Helsing Kristian Grimstvedt

Fra: Kristian Grimstvedt
Sendt: søndag 3. mars 2019 08:17
Til: 'hildegunn.ronningen@nissedal.kommune.no' <hildegunn.ronningen@nissedal.kommune.no>
Emne: Søknad om tilskot til løypekjøyring i Nesheia

Hei !
Viser til telefonsamtale og møte før jul om tilskot til løypekjøyring.

Søker herved om drifts tilskudd (15.000,-) til løypekjøyring i Nesheia.

Løypekjøyringa er eit tilbud til hyttefolk i Nesheia og dekker behovet for ca 38 hytter. Løypene er etablert i avtale med hver enkelt grunneigar som eig i løypetrassene som er etablert.

Kjøyrer ca 20 km runde (omfattande runde til feriane) og ca 10 km som kjøyres gjennom sesongen. Løypene er populære blant dei som har hytte i Nesheia.

Løypene knyttast også i periodar det er mogleg til Kyrkjebygda løypenett slik at turistar i begge områda kan benytte løtypene.

Kostnadene er knytta til løypeaggregat (52.000,-)som ein dreg etter snøscooter/ATV. Bensin til kjøyringa (ca 12.000,- pr år)

Diverse vedlikeholdskostnader og forsikring til scooter ca 20.0000,- pr år.

Mykje arbeid og tid går til å halde løypenettet oppe. Der er også et behov for å halde løypene oppe over ein lengre periode å etablere overgangar over bekkar.

Rør ca kr 8000,-. Og materialar ca kr 5000,- for ei enkel bru.

Totale driftskostander pr år ca kr 25.000,-
Investering 2019 ca kr 13.000,-

Håper søknaden vår kjem med .

Helsing for Nesheia løypelag
v/Kristian Grimstvedt

Søknad på tilskudd fra fellespotten.

Med ydmykhet legger jeg inn en søknad på kommunens fellespott, vi søker om midler til nytt kjøkken.

Frivilligsentralen kan i april se tilbake på tre år som ideelle organisasjon og håper og tror vi ila denne tida har vist oss som en god og iniativrik aktør i lokalsammfunnet.

Vi har i løpet av disse tre åra, hatt tre forskjellige lokaler. Vi mener nå vi har kommet på rett plass, og tror vi kan skape enda mer aktivitet og forhåpentligvis være med på å motvirke ensomhet i bygda. Økonomien er for oss alltid et usikkert moment, vi har nå satset «litt høyt» og tar et og et år av gangen.

Nå har vi hatt åpent i sentrum i 1,5 måned og ser allerede nå at sentralen forandrer seg, favner enda flere målgrupper. Frivillige og ideer gror i takt

Denne uken hadde vi samarbeid med kommunen om seniorkino og lunsj. Vi huset 45 mennesker til lunsj og serverte varm mat. Vi har mange frivillige hver uke som lager mat i kjøkkenet, og det er hverken godkjent eller praktisk godt å jobbe i.

Skulle vi få midler til nytt kjøkken har vi tre staute og flinke karer som setter det opp på dugnad. Trenger å leie inn elektriker og rørlegger.

Kjøkkenet vi nå disponerer minner om et hybelkjøkken, er vanskelig å jobbe i og sist men ikke minst det er langt fra godkjent av Mattilsynet.

Vi søker om 70.000 der ca 8000,- regnes til innleid arbeid.

Dere er hjertlig velkommen til å stikke innom å befare kjøkkenet vi nå disponerer.

Vedlegg.

1. Tegning og pris av kjøkken fra Ikea.
2. Bilder av dagens kjøkken.

Vennlig hilsen

Renate Hassel

Daglig leder ved Nissedal Frivilligsentral.

Alle mål i mm

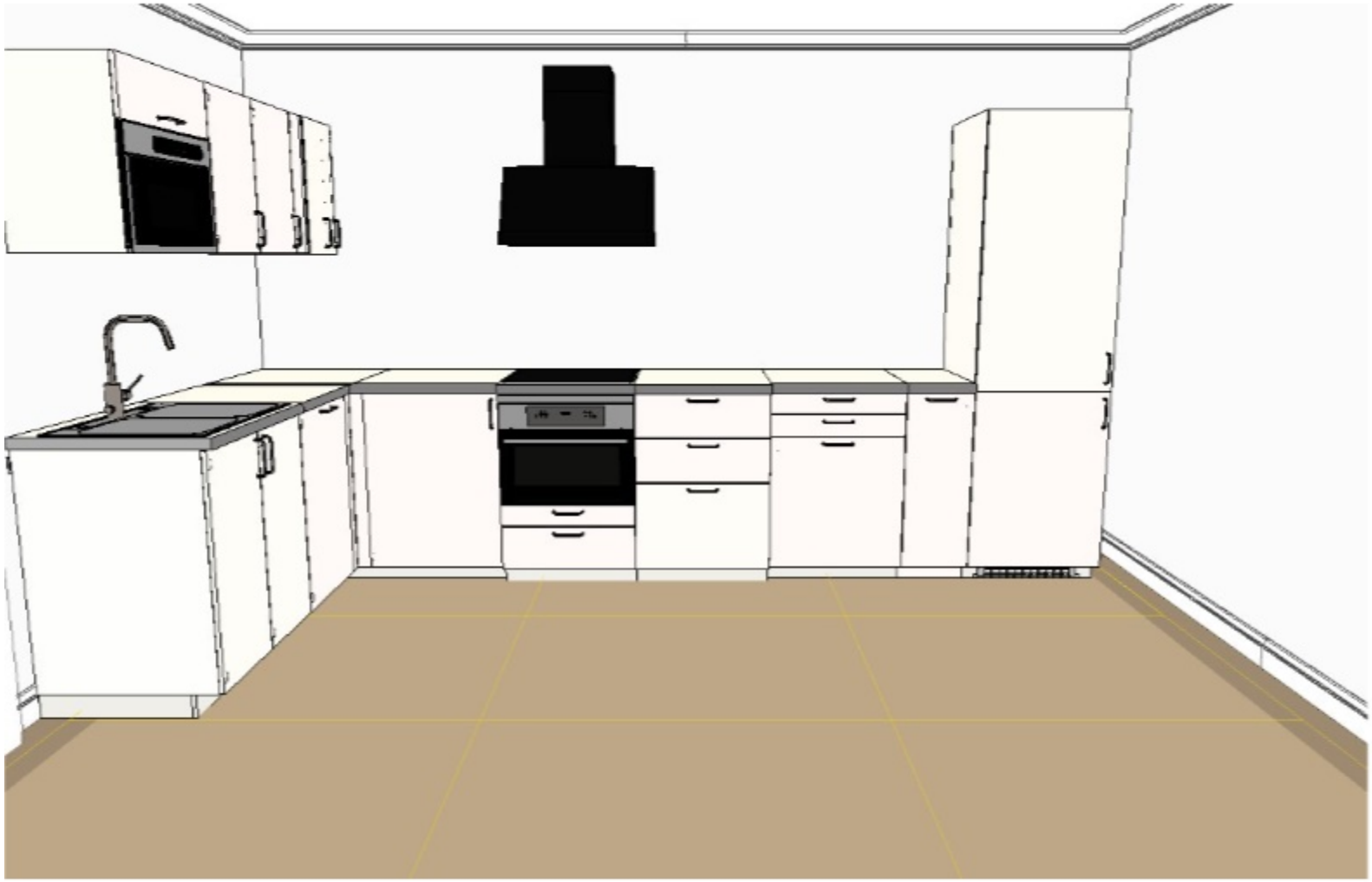

Prosjektnavn
Frivilligsentralen
Prosjektnummer
0001-1578-4945

Inkludert i prisen

Hvitevarer	37.851,-

Sum:
61.427,-

Brukernavn (e-postadresse eller IKEA FAMILY-medlemsnummer)

Hint til ditt passord

Viktig
IKEA aksepterer ikke noe ansvar for nøyaktigheten av oppmålinger eller møbeloppsett. Prisene i denne planleggeren er for varer du plukker hos IKEA, tar med hjem og monterer selv. Alle forespurte tjenester som levering, montering og installering belastes separat og er ikke inkludert i prisen. Selv om vi gjør vårt beste for å sikre at opplysningene i denne planleggeren er riktige, beklager vi at det likevel kan oppstå enkelte produktendringer.

EVERGOOD
LTERMALT

Nissedal kommune
Rådmann

RETNINGSLINER FOR

FORDELING AV POTT FOR FELLESTILTAK

Vedteke av Nissedal kommunestyre den 2. november 2017, sak nr. 73/17.

Nissedal kommunestyre står kvart år fritt til å sette av ein valt sum av eigedomskatteinntektene til pott for fellestiltak. Dette for å styrke tilbod knytt til reiseliv, friluftsliv og folkehelse.

Noko av bakgrunnen for denne fordelinga er ønsket om å føre tilbake ein del av eigedomsskatteinntektene til dei største bidragsytarane til denne inntekta.

Blir det gjort vedtak om å sette av ein sum, skal dette lysast ut i lokalaviser, på kommunen si heimeside og på sosiale media. Her skal det kome fram kven som kan søke, korleis ein søker og søknadsfrist.

Retningsliner:

1. Tiltaka det søkas om midlar til skal treffe eit breitt publikum.
2. Tiltak som fremjar folkehelse vil bli prioritert.
3. Løyvingane skal primært nyttast til utviklingstiltak, til dømes turløyper.
4. Det er eit krav om budsjett til prosjektet det søkast på.
   Rekneskap/dokumentasjon på utgifter skal sendast kommunen i etterkant.
5. Ved større løyvingar vert det forventa innskoten eigenkapital.
6. Midlane kan nyttast til publikumstiltak i kommunal regi.
7. Formannskapet deler ut midlane. Formannskapet står elles fritt til å disponere andre tiltak.
8. Vedtaka kan ikkje påklagast.

Nissedal kommune

Arkiv:	033
Saksmappe:	2015/70-134
Sakshandsamar:	Karl Otto Lauvlid
Dato:	14.03.2019

Saksframlegg

Utval	Utvalssak	Møtedato
Formannskapet	32/19	21.03.2019

Referat- og drøftingssaker

Vedlegg:

1) Møtebok 28.02.2019
2) Delegerte vedtak plankontor 19.02.-11.03.2019

Saker:

A) Godkjenning av møtebok
B) Delegerte vedtak: Plankontoret
C) Planprogram – kommuneplanen
D) Oppdatering «Operasjon vegskog»
E) Representantskap IATA
F) Rådsmøte 12.03.
G) Brannstasjon Nissedal
H) Tesla ladestasjon
I) Kommunalt næringsmøte
J) Aktuelt frå rådmannen

Rådmannen si tilråding:

Referat- og drøftingssaker vert tekne til vitande.

Nissedal kommune

Møteprotokoll

Utval: **Formannskapet**
Møtestad: Ordførarkontoret, Kommunehuset
Dato: 28.02.2019
Tidspunkt: 08:30 – 11:45

Følgjande faste medlemmer møtte:

Navn	Funksjon	Representerer
Halvor Homme	Ordførar	AP/KRF
Geir Christian Enger	Varaordførar	AP/KRF
Runa Vee Tveit	Medlem	AP/KRF
Ian Parry-Jones	Medlem	SP/H

Følgjande medlemmer møtte ikkje:

Navn	Funksjon	Representerer
Kristine Sandall	MEDL	SP/H

Følgjande varamedlemmer møtte:

Navn	Møtte for	Representerer
Anne-Nora Oma Dahle	Kristine Sandall	SP/H

Følgjande frå administrasjonen møtte:

Navn	Stilling
Sverre Sæter	Rådmann
Sveinung Seljås	Plansjef
Hildegunn Rønningen	Næringskonsulent
Kristin Kyrkjerud Vaa	Einingsleiar teknisk
Pål Øyvind Brattekleiv	Avdelingsingeniør bygg

Frå saksnr.: 12/19
Til saksnr.: 25/19

Formannskapet, rådmannsgruppa og alle einingsleiarane hadde til drøfting sak om oppstart av arbeidet med revidering av kommuneplanen.

Halvor Homme
ordførar

Saksliste

Utvals-saksnr	Innhald	Lukka
	Saker til behandling	
PS 12/19	N - Søknad om konsesjon for å erverve bustadeigedomen - 33/260 - Sagvegen 9	
PS 13/19	N - Søknad om å dele frå ei bygd tomt til fritidsformål - 45/11 - Haugane	
PS 14/19	N - 1/3 - Reguleringsplan Sandnes - Føresegnene - planendring	
PS 15/19	N - 7/21 - Lindestad - Frådeling av to hyttetomter, plankrav og byggeforbod - dispensasjon	
PS 16/19	N - 28/46 - Nordskogbukta 12 - Oppføring av støttemur - dispensasjon	
PS 17/19	N - 37/38 - Husvassvegen 978 - Tilbygg til fritidsbustad og anneks - dispensasjon	
PS 18/19	N - 38/54 - Felehovet sør - Vegbygging - mellombels og permanent - reguleringsplankrav - dispensasjon	
PS 19/19	N - 45/11 - Haugsjå 187 - Frådeling av tomt rundt fritidsbustad - dispensasjon	
PS 20/19	Handlingsplan for kommunalt næringsfond - KMD - Nissedal kommune 2019	
PS 21/19	Søknad om næringstilskot - Treungen Gjestegiveri	
PS 22/19	Søknad om næringstilskot - Søndre Vik Gårdsproduksjon	
PS 23/19	Søknad om tilskot frå næringsfondet - Bjørn Dagfinn Tveit	
PS 24/19	Søknad om økonomisk bidrag til bladet "Nissedal - best heile året".	
PS 25/19	Referat- og drøftingssaker	

Saker til behandling

PS 12/19 N - Søknad om konsesjon for å erverve bustadeigedomen - 33/260 - Sagvegen 9

Rådmannen si tilråding:

Formannskapet gir konsesjon til Ketil O. og Liv Blørstad Kiland på ervervet av bustadeigedomen 33/260 på vilkår av at eigedomen blir tatt i bruk som heilårsbustad innan den 01.06.2022.

Vedtaket er gjort i samsvar med konsesjonsloven §10 og delegert mynde.

Saksprotokoll i Formannskapet - 28.02.2019

Votering: samrøystes for rådmannen si tilråding.

Vedtak

Formannskapet gir konsesjon til Ketil O. og Liv Blørstad Kiland på ervervet av bustadeigedomen 33/260 på vilkår av at eigedomen blir tatt i bruk som heilårsbustad innan den 01.06.2022.

Vedtaket er gjort i samsvar med konsesjonsloven §10 og delegert mynde.

PS 13/19 N - Søknad om å dele frå ei bygd tomt til fritidsformål - 45/11 - Haugane

Rådmannen si tilråding:

Formannskapet gir samtykke til å dele frå huset «Austigard» med om lag 1,5 dekar tomt til fritidsformål frå eigedomen Østgaarden (Haugane) 45/11 i samsvar med søknaden 21.01.2019.

Vedtaket er gjort i samsvar med jordlova §12 og delegert mynde.

Saksprotokoll i Formannskapet - 28.02.2019

Votering: Samrøystes for rådmannen si tilråding.

Vedtak

Formannskapet gir samtykke til å dele frå huset «Austigard» med om lag 1,5 dekar tomt til fritidsformål frå eigedomen Østgaarden (Haugane) 45/11 i samsvar med søknaden 21.01.2019.

Vedtaket er gjort i samsvar med jordlova §12 og delegert mynde

PS 14/19 N - 1/3 - Reguleringsplan Sandnes - Føresegnene - planendring

Rådmannen si tilråding:

Formannskapet godkjenner i medhald av pbl §12-14 som mindre planendring, desse endringane i planføresegnene for reguleringsplanen Sandnes:

Føresegn 3.1. 5): Fyrste setning blir korta ned til: *Tillatt mønehøyde er inntil 8 meter.*
Føresegn 3.1. 6): Fyrste setning får denne ordlyden: *Hyttene bygges med pulttak med min. 2° eller saltak med takvinkel mellom 22° og 34°.*

Saksprotokoll i Formannskapet - 28.02.2019

Votering: Samrøystes for rådmannen si tilråding.

Vedtak

Formannskapet godkjenner i medhald av pbl §12-14 som mindre planendring, desse endringane i planføresegnene for reguleringsplanen Sandnes:

Føresegn 3.1. 5): Fyrste setning blir korta ned til: *Tillatt mønehøyde er inntil 8 meter.*
Føresegn 3.1. 6): Fyrste setning får denne ordlyden: *Hyttene bygges med pulttak med min. 2° eller saltak med takvinkel mellom 22° og 34°.*

PS 15/19 N - 7/21 - Lindestad - Frådeling av to hyttetomter, plankrav og byggeforbod - dispensasjon

Rådmannen si tilråding:

Formannskapet gir i medhald av pbl §19-2 dispensasjon frå reguleringsplankravet for frådeling av delar av ei tomt nr 6 på g/bnr 7/21, slik det er søkt om.
Formannskapet gir i medhald av pbl §19-2 dispensasjon frå dele- og byggeforbodet i LNF for frådeling av delar av ei tomt nr 6 og ei tomt 7 på g/bnr 7/21, slik det er søkt om.
Dispensasjonane er gitt på fylgjande vilkår:
-Tomtene må dokumentere vegrett i privat vegnett frå offentleg veg til tomtegrensa.
-På kvar av tomtene kan det byggast fritidsbustad på inntil 120 m2 BRA.
-På kvar av tomten kan det i tillegg førast opp uthus/bod/garasje på inntil 30 m2 BRA.
-Fritidsbustaden skal koplast til kommunalt vatn- og avløpsnett.

Saksprotokoll i Formannskapet - 28.02.2019

Votering: Samrøystes for rådmannen si tilråding.

Vedtak

Formannskapet gir i medhald av pbl §19-2 dispensasjon frå reguleringsplankravet for frådeling av delar av ei tomt nr 6 på g/bnr 7/21, slik det er søkt om.
Formannskapet gir i medhald av pbl §19-2 dispensasjon frå dele- og byggeforbodet i LNF for frådeling av delar av ei tomt nr 6 og ei tomt 7 på g/bnr 7/21, slik det er søkt om.
Dispensasjonane er gitt på fylgjande vilkår:
-Tomtene må dokumentere vegrett i privat vegnett frå offentleg veg til tomtegrensa.
-På kvar av tomtene kan det byggast fritidsbustad på inntil 120 m2 BRA.
-På kvar av tomten kan det i tillegg førast opp uthus/bod/garasje på inntil 30 m2 BRA.
-Fritidsbustaden skal koplast til kommunalt vatn- og avløpsnett.

PS 16/19 N - 28/46 - Nordskogbukta 12 - Oppføring av støttemur - dispensasjon

Rådmannen si tilråding:

Formannskapet gir i medhald av pbl § 19-2 dispensasjon for utvida fylling og oppføring av støttemur på tomt 28/46, under føresetnad av at arbeidet blir utført slik det går fram av søknaden, dvs at det blir fylt opp med masse slik at muren ikkje får større synlege høgder enn makismalt 2,5 meter.
Tiltaket er søknadspliktig etter pbl §20-3 (med ansvarsrett) og må ha byggeløyve før igangsetjing.

Saksprotokoll i Formannskapet - 28.02.2019

Votering: Samrøystes for rådmannen si tilråding.

Vedtak

Formannskapet gir i medhald av pbl § 19-2 dispensasjon for utvida fylling og oppføring av støttemur på tomt 28/46, under føresetnad av at arbeidet blir utført slik det går fram av søknaden, dvs at det blir fylt opp med masse slik at muren ikkje får større synlege høgder enn makismalt 2,5 meter.
Tiltaket er søknadspliktig etter pbl §20-3 (med ansvarsrett) og må ha byggeløyve før igangsetjing.

PS 17/19 N - 37/38 - Husvassvegen 978 - Tilbygg til fritidsbustad og anneks - dispensasjon

Rådmannen si tilråding:

Formannskapet gir i medhald av pbl §19-2 dispensasjon frå byggeforboda i LNF og i vassdragsnær sone, for tilbygg til eksisterande fritidsbustad, og frå byggeforbodet i LNF for oppføring av eit anneks minimum 50 meter frå Mjåvatn, begge på g/bnr 37/38.
Dispensasjonane er gitt på fylgjande vilkår:
-Eksisterande fritidsbustad etter tilbygg skal ikkje få BRA over 100 m2, noko som må dokumenterast i byggesøknaden.

-Annekset kan maksimalt utbyggast med BRA lik differansen mellom 120 m2 og fastsett m2 av fritidsbustraden med tilbygg.

Sidan det er søkt om frittliggande anneks for opphald (overnatting) av menneske, vil dette utløyse søknadsplikt etter pbl §20-3 (med ansvarsrett) for annekset eller for heile utbygginga. Blir bare tiltaket tilbygg byggesøkt, vil ein slik søknad kunne behandlast etter pbl §20-4 (utan ansvarsrett).

Saksprotokoll i Formannskapet - 28.02.2019

Votering: Samrøystes for rådmannen si tilråding.

Vedtak

Formannskapet gir i medhald av pbl §19-2 dispensasjon frå byggeforboda i LNF og i vassdragsnær sone, for tilbygg til eksisterande fritidsbustad, og frå byggeforbodet i LNF for oppføring av eit anneks minimum 50 meter frå Mjåvatn, begge på g/bnr 37/38.
Dispensasjonane er gitt på fylgjande vilkår:
-Eksisterande fritidsbustad etter tilbygg skal ikkje få BRA over 100 m2, noko som må dokumenterast i byggesøknaden.
-Annekset kan maksimalt utbyggast med BRA lik differansen mellom 120 m2 og fastsett m2 av fritidsbustraden med tilbygg.

Sidan det er søkt om frittliggande anneks for opphald (overnatting) av menneske, vil dette utløyse søknadsplikt etter pbl §20-3 (med ansvarsrett) for annekset eller for heile utbygginga. Blir bare tiltaket tilbygg byggesøkt, vil ein slik søknad kunne behandlast etter pbl §20-4 (utan ansvarsrett).

PS 18/19 N - 38/54 - Felehovet sør - Vegbygging - mellombels og permanent - reguleringsplankrav - dispensasjon

Rådmannen si tilråding:

Formannskapet gir med heimel i pbl §19-2 dispensasjon frå reguleringsplankravet for bygging av ein permanent bilveg frå felles privat veg, ca. 140 m, på g/bnr 38/54, slik det er søkt om, men der vegen trekkast lenger bort frå tomt g/bnr 38/66 enn kva kartvedlegget syner.
Det er eit vilkår for dispensasjonen at vegen blir lagt slik at han kan inngå i eit større vegnett til eksisterande- og fortettingstomter i samsvar med ein framtidig reguleringsplan. Det tidlegare skisserte forslaget til ein samla vegplan for planområdet *Felehovet sør – Reinsvatn* blir sett på som dokumentasjon for at dette vilkåret kan oppfyllast.
Formannskapet gir med heimel i pbl §19-2 dispensasjon frå reguleringsplankravet for bygging av ein mellombels køyreveg frå endepunktet i vegen omtala over, ca. 250 m, slik det er søkt om. Det er eit vilkår at det ikkje blir sprengt i traséen, og at oppfylling blir avgrensa til eit minimum. Dispensasjonen vil gjelde til det blir utarbeidd reguleringsplan for området, og søkt om bygging av ein permanent veg i samsvar med denne.

Saksprotokoll i Formannskapet - 28.02.2019

Votering: Samrøystes for rådmannen si tilråding.

Vedtak

Formannskapet gir med heimel i pbl §19-2 dispensasjon frå reguleringsplankravet for bygging av ein permanent bilveg frå felles privat veg, ca. 140 m, på g/bnr 38/54, slik det er søkt om, men der vegen trekkast lenger bort frå tomt g/bnr 38/66 enn kva kartvedlegget syner.
Det er eit vilkår for dispensasjonen at vegen blir lagt slik at han kan inngå i eit større vegnett til eksisterande- og fortettingstomter i samsvar med ein framtidig reguleringsplan. Det tidlegare skisserte forslaget til ein samla vegplan for planområdet *Felehovet sør – Reinsvatn* blir sett på som dokumentasjon for at dette vilkåret kan oppfyllast.
Formannskapet gir med heimel i pbl §19-2 dispensasjon frå reguleringsplankravet for bygging av ein mellombels køyreveg frå endepunktet i vegen omtala over, ca. 250 m, slik det er søkt om. Det er eit vilkår at det ikkje blir sprengt i traséen, og at oppfylling blir avgrensa til eit minimum. Dispensasjonen vil gjelde til det blir utarbeidd reguleringsplan for området, og søkt om bygging av ein permanent veg i samsvar med denne.

PS 19/19 N - 45/11 - Haugsjå 187 - Frådeling av tomt rundt fritidsbustad - dispensasjon

Rådmannen si tilråding:

Formannskapet gir i medhald av pbl §19-2 dispensasjon frå deleforbodet i LNF-område for frådeling av ei ca. 1 500 m2 stor tomt rundt eksisterande våningshus, gamlehuset, på g/bnr 45/11, slik det er søkt om. Det er eit vilkår at det i anna sak er gitt delingssamtykke etter jordlova.
Formannskapet gir samstundes i medhald av pbl §20-1 m) delingsløyve for frådelinga. Bygget på den nye tomta, bygningsnummer 166241944 blir endra frå byggkode 163, våningshus nytta som fritidsbustad til byggkode 161, fritidsbustad.

Saksprotokoll i Formannskapet - 28.02.2019

Samrøystes for rådmannen si tilråding.

Vedtak

Formannskapet gir i medhald av pbl §19-2 dispensasjon frå deleforbodet i LNF-område for frådeling av ei ca. 1 500 m2 stor tomt rundt eksisterande våningshus, gamlehuset, på g/bnr 45/11, slik det er søkt om. Det er eit vilkår at det i anna sak er gitt delingssamtykke etter jordlova.
Formannskapet gir samstundes i medhald av pbl §20-1 m) delingsløyve for frådelinga. Bygget på den nye tomta, bygningsnummer 166241944 blir endra frå byggkode 163, våningshus nytta som fritidsbustad til byggkode 161, fritidsbustad.

PS 20/19 Handlingsplan for kommunalt næringsfond - KMD - Nissedal kommune 2019

Saksprotokoll i Formannskapet - 28.02.2019

Votering: Samrøystes for rådmannen si tilråding.

Vedtak

Kommunestyret godkjenner rapport for løyvingar av kommunalt næringsfond, KMD-midlar for 2018 og Handlingsplan/budsjett for bruk av midla i 2019. Dette under føresetnad av at Nissedal kommune får overført kr 191.000 frå Telemark fylkeskommune slik det er skissert i saksframstillinga.

Formannskapet får fullmakt til å løyve midlar frå fondet.

PS 21/19 Søknad om næringstilskot - Treungen Gjestegiveri

Rådmannen si tilråding:

Nissedal kommune ser positivt på søknaden frå Maren Nilsen og løyver kr. 30.000,- til Treungen Gjestegiveri.

Løyvinga vert tatt frå Nissedal kommunale næringsfond.

Saksprotokoll i Formannskapet - 28.02.2019

Votering: Samrøystes for rådmannen si tilråding.

Vedtak

Nissedal kommune ser positivt på søknaden frå Maren Nilsen og løyver kr. 30.000,- til Treungen Gjestegiveri.

Løyvinga vert tatt frå Nissedal kommunale næringsfond.

PS 22/19 Søknad om næringstilskot - Søndre Vik Gårdsproduksjon

Rådmannen si tilråding:

Nissedal kommune ser positivt på søknaden frå Søndre Vik Gårdsproduksjon og løyver kr. 12.500,- i støtte.

Løyvinga vert utbetalt eller mottak av dokumenterte utgifter.

Løyvinga vert gjort frå KMD-fondet.

Saksprotokoll i Formannskapet - 28.02.2019

Votering: Samrøystes for rådmannen si tilråding.

Vedtak

Nissedal kommune ser positivt på søknaden frå Søndre Vik Gårdsproduksjon og løyver kr. 12.500,- i støtte.

Løyvinga vert utbetalt eller mottak av dokumenterte utgifter.

Løyvinga vert gjort frå KMD-fondet

PS 23/19 Søknad om tilskot frå næringsfondet - Bjørn Dagfinn Tveit

Rådmannen si tilråding:

Nissedal kommune ser positivt på søknaden frå Bjørn Dagfinn Tveit og løyver kr. 25.000,- i støtte.

Løyvinga vert tatt frå Nissedal kommunale næringsfond.

Saksprotokoll i Formannskapet - 28.02.2019

Votering: Samrøystes for rådmannen si tilråding.

Vedtak

Nissedal kommune ser positivt på søknaden frå Bjørn Dagfinn Tveit og løyver kr. 25.000,- i støtte.

Løyvinga vert tatt frå Nissedal kommunale næringsfond.

PS 24/19 Søknad om økonomisk bidrag til bladet "Nissedal - best heile året".

Saksprotokoll i Formannskapet - 28.02.2019

Votering: Samrøystes for rådmannen si tilråding.

Vedtak

Nissedal kommune ser positivt på søknaden frå Nissedal næringslag og løyver kr. 50.000,- til informasjonsbladet "Nissedal – best heile året".

Ein legg særleg vekt på at bladet gjev Nissedal kommune, næringslivet og destinasjonen Nissedal profilering og marknadsføring gjennom heile året.

Løyvinga bli tatt av næringsfondet for 2019, konto 14703-1410-3250.

PS 25/19 Referat- og drøftingssaker

Rådmannen si tilråding:

Referat- og drøftingssaker vert tekne til vitande.

Saksprotokoll i Formannskapet - 28.02.2019

Vedtak

Referat- og drøftingssaker vert tekne til vitande.

Formannskapet tinga ei sak frå rådmannen om høve til å vere busett i fritidsbustader.

Delegerte vedtak

ePhorte ®

Seleksjon: Utvalg: 5 - Delegert vedtak interkommunalt plankontor, Dokumentdato: 19.02.2019 - 11.03.2019, Innhold: n *

Rapport generert: 12.03.2019

Utvalg	Løpenr	Saksnr	Type	Dato	Tittel	Status	Saksbehandler
DPLA	1674/2019	52/19	DS	20.02.2019	N - 38/599 - Felehovet nord 358 - Byggesøknad - fritidsbustad - Godkjent	J	Birger Heimdal
DPLA	1774/2019	53/19	DS	21.02.2019	N - 33/297 - Ånundsbuoddane - Søknad om ferdigattest - VA-leidning, veg og opparbeiding av tomtene 9,21,22 og 28 - Godkjent	J	Birger Heimdal
DPLA	1802/2019	54/19	DS	21.02.2019	N - 0/0 - Nisser - Byggesøknad - V/A anlegg og leidning - Godkjent	J	Birger Heimdal
DPLA	1813/2019	55/19	DS	25.02.2019	N - 8/20 - Kyrkjebygdvegen - Byggesøknad - Stikkveg, trykkaukar for vatn og stasjon for avløp - Godkjent	J	Birger Heimdal
DPLA	1931/2019	56/19	DS	27.02.2019	N - 38/376 - Bjønntjønn fjellgrend 4 - Byggesøknad - Tilbygg fritidsbustad - Godkjent	J	Birger Heimdal
DPLA	1956/2019	57/19	DS	27.02.2019	N - 33/297 - Ånundsbuoddane tomt 28 - Byggesøknad - Fritidsbustad - Godkjent	J	Birger Heimdal
DPLA	2078/2019	59/19	DS	01.03.2019	N - 35/158 - Sundsmoen - Byggesøknad - Lager/kontor - Godkjent	J	Birger Heimdal
DPLA	2202/2019	60/19	DS	04.03.2019	N - 33/268 - Sagvegen 36 - Søknad om ferdigattest - Tilbygg bustad - Godkjent	J	Birger Heimdal
DPLA	2207/2019	61/19	DS	04.03.2019	N - 38/87 - Støylsheia sør 43 - Søknad om ferdigattest - Tilbygg fritidsbustad - Godkjent	J	Birger Heimdal
DPLA	2297/2019	64/19	DS	08.03.2019	N - 38/538 - Felehovet tomt 17 - Rekvisisjon av oppmålingsforretning - Søknad om frådeling av 3 tomter - Godkjenning	J	Bjarne Underdal
DPLA	2317/2019	65/19	DS	06.03.2019	N - 38/560 - Felehovet nord - Samanslåing av hyttetomter dispensasjon - ny behandling	F	Sveinung Seljås
DPLA	2319/2019	67/19	DS	08.03.2019	N - 38/489 - Felehovet nord 390 - Rekvisisjon av oppmålingsforretning - Godkjenning	J	Bjarne Underdal
DPLA	2340/2019	68/19	DS	08.03.2019	N - 28/46 - Nordskogbukta 12 - Byggesøknad - Støttemur og utfylling tomt - Godkjent	J	Birger Heimdal
DPLA	2406/2019	69/19	DS	11.03.2019	N - 33/123 - Solås 1 - Byggesøknad - Tilbygg til bustad - Godkjent	E	Birger Heimdal
DPLA	2450/2019	71/19	DS	11.03.2019	N - 33/201 - Sollivegen 28 - Byggesøknad - Tilbygg bustad - Godkjent	E	Birger Heimdal